GNIAZDO STAŁE
CEE 32A 3P+Z+N 400V IP67



- zaciski śrubowe
- tworzywo sztuczne: PA6
- styki: mosiężne
  - aby zamówić styki pokryte niklem należy dodać „**v**" np. 1152-6**v**
  - aby zamówić Turbo Twist (bezśrubowa technologia podłączenia) należy dodać „**TT**" np. 1152-6**TT**
- wejście od góry i od ściany

IP67 wodoszczelne

Wymiary:

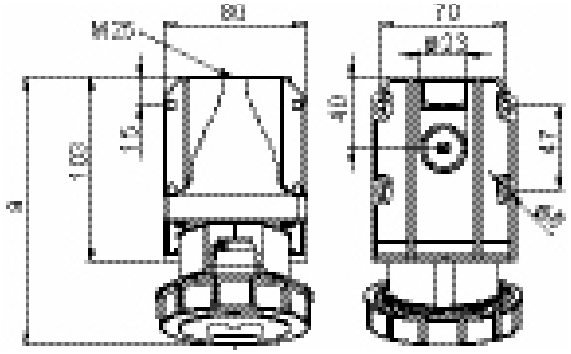

	16 Amp			32 Amp		
Bieguny	3	4	5	3	4	5
a	146	148	148	161	161	163
b	96	99	102	108	108	112
M	25	25	25	25	25	25
Typy połączeń:	Zaciski śrubowe					
Przewód giętki [mm²]	1-2,5			2,5-6		
Przewód sztywny [mm²]	1-4			2,5-10		
Siła docisku [Ncm]	100 Ncm			110 Ncm		
Waga [g]	231	252	276	316	320	356

Inne napięcia:

Amp.	Bieguny	pak. szt.	110V~ 50/60Hz 4h	230V~ 50/60Hz 3P=6h 4p+5p=9h	400V~ 50/60Hz 3P=9h 4p+5p=6h	500V~ 50/60Hz 7h	>50-500V~ 100-300Hz 10h	>50-500V~ 301-500Hz 2h
			Nr kat.	Nr kat.	Nr kat.	Nr kat.	Nr kat.	Nr kat.
32	**5**	5	1252-4	1252-9	**1252-6**	1252-7	1252-10	1252-2