Rozłączniki główne (izolacyjne) IS

- Wykonanie na standardowe prądy znamionowe do 125 A
- Wykonanie zgodne z IEC/EN 60947-3
- Wysoka wytrzymałość styków na ścieranie
- Załączanie skokowe
- Przekrój przewodów przyłączeniowych do 50 mm^2
- Faktyczny wskaźnik ustawienia zestyków
- Możliwość oszynowania z pozostałą aparaturą modułową CLS6, CFI6...

Schematy połączeń

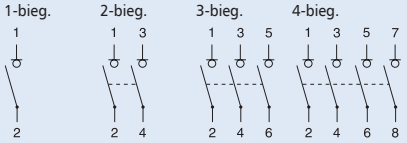

Dane techniczne

	IS-16	IS-20	IS-25	IS-32	IS-40	IS-63	IS-80	IS-100	IS-125
Elektryczne									
Napięcie znamionowe	240/415 V								
Częstotliwość	50/60 Hz								
Znamionowe napięcie izolacji	690 V~								
Napięcie znamionowe udarowe wytrzymywane U_{imp}	6 kV								
Stopień zanieczyszczenia	3								
Prąd znamionowy krótkotrwały wytrzymywany I_{cw}	2 kA								
Prąd znamionowy załączalny zwarciowy I_{cm}	2,8 kA								
Prąd znamionowy 240/415V, AC23A	16 A	20 A	25 A	32 A	40 A	63 A	80 A	100 A	125 A
Liczba biegunów	1-, 2-, 3-, 4-bieg.								
Maks. dobezpieczenie	125 A gG								
Wytrzymałość zwarciowa z dobezpieczeniem zgodnie z normą IEC/EN 60947-3	12,5 kA	12,5 kA	12,5 kA	12,5 kA	12,5 kA	12,5 kA	12,5 kA	10 kA	10 kA
Trwałość									
elektryczna (cykle łączeń)	≥ 3,000	≥ 3,000	≥ 3,000	≥ 3,000	≥ 3,000	≥ 3,000	≥ 3,000	≥ 3,000	≥ 2,000
mechaniczna (cykle łączeń)	≥ 16,000	≥ 16,000	≥ 16,000	≥ 16,000	≥ 16,000	≥ 16,000	≥ 16,000	≥ 16,000	≥ 14,000
Mechaniczne									
Wysokość czoła	45 mm								
Wysokość aparatu	80 mm								
Szerokość	17,5 mm/bieg.								
Montaż	na szynie standardowej TS 35 mm IEC/EN 60715								
Stopień ochrony w stanie zabudowanym	IP40								
Ochrona zacisków	przed dotykiem BGV A3								
Zaciski z gry i z dołu	szynowe/windowe								
Przekrój przewodów przyłączeniowych	2,5 - 50 mm^2								
Grubość szyn łączeniowych	0,8 - 1 mm								
Moment dociskowy śrub zaciskowych	2,5 - 5 Nm								

Wymiary (mm)

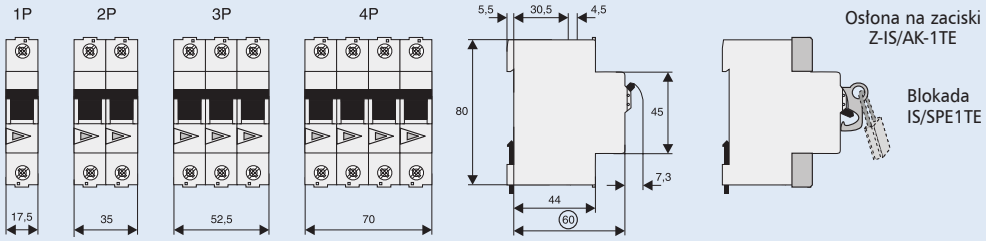

Blokada Z-IS/SPE-1TE

- Blokada na kłódkę
- Pasuje do CKN6, PKNM, CFI6, PFIM, Z-MS, FI,

Osłona do zacisków Z-IS/AK-1TE

- Osłona czołowa na śruby zaciskowe
- Możliwość plombowania
- Szerokość 1 mod.

Powering Business Worldwide

Dane techniczne - rozłączniki izolacyjne DCM

Wymiary - rozłączniki izolacyjne DCM

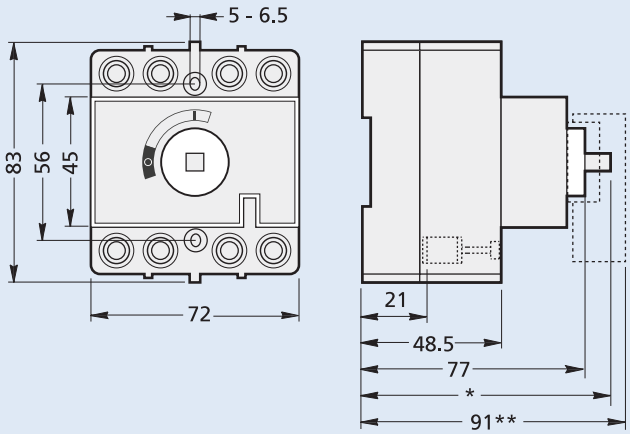

DCM 40 i DCM 63
*) Wymiar zależy od zastosowanego przedłużenia osi

Dane techniczne - rozłączniki izolacyjne DCM

TYP		DCM 40	DCM 63
Prąd cieplny umowny łącznika w otwartej przestrzeni	I_{th}	40 A	63 A
Prąd cieplny umowny łącznika w obudowie	I_{the}	40 A	63 A
Znamionowy prąd ciągły	I_u	40 A	63 A
Znamionowe napięcie robocze	U_e	415 V	415 V
Znamionowe napięcie izolacji	U_j	690 V	690 V
Napięcie udarowe wytrzymywane	U_{imp}	6 kV	6kV
Znamionowy prąd roboczy			
Dla U_e = 415 V AC-21A	I_e	40 A	63 A
Dla U_e = 415 V AC-22A	I_e	40 A	63 A
Znamionowa moc robocza			
Dla U_n = 300 V	I_n	40 A	63 A
Znamionowy krótkotrwały prąd zwarciowy wytrzymywany	I_{cw}	1 kA-1 s	1,5 kA-1 s
Znamionowy załączany prąd zwarciowy	I_{cm}	1,4 kA	2,2 kA
Znamionowy warunkowy prąd zwarciowy			
Prąd zwarciowy wytrzymywany			
/załączany przy ochronie przez bezpiecznik		50 kA	50 kA
Prąd odcięcia	max.	7 kA	7 kA
Całka Joule'a	max.	12 kA^2s	12 kA^2s
Wkładka bezpiecznikowa	I_n	50 A	50 A
Styk pomocniczy			
Znamionowy prąd roboczy			
Dla U_e = 220 V AC-11	I_e	2 A	2 A
Dla U_e = 220 V DC-11	I_e	0,5 A	0,5 A
Dla U_e = 380 V AC-11	I_e	1,5 A	1,5 A
Normy		EN-IEC 60947-3	
Certyfikaty		KEMA-KEUR, Lloyd's (LR), Veritas, CSA	

Przekrój zacisków połączeniowych - rozłączniki izolacyjne DCM

TYP	DCM 40		DCM 63	
Typ połączenia (miedź)	**Przekrój**	**Moment dokręcania**	**Przekrój**	**Moment dokręcania**
Drut	2.5 - 16 mm^2	3 Nm	2.5 - 16 mm^2	3 Nm
Linka	1.5 - 25 mm^2	3 Nm	1.5 - 25 mm^2	3 Nm
Linka elastyczna	1.5 - 25 mm^2	3 Nm	1.5 - 25 mm^2	3 Nm

Dane techniczne - rozłączniki izolacyjne DMM

Wymiary - rozłączniki izolacyjne DMM

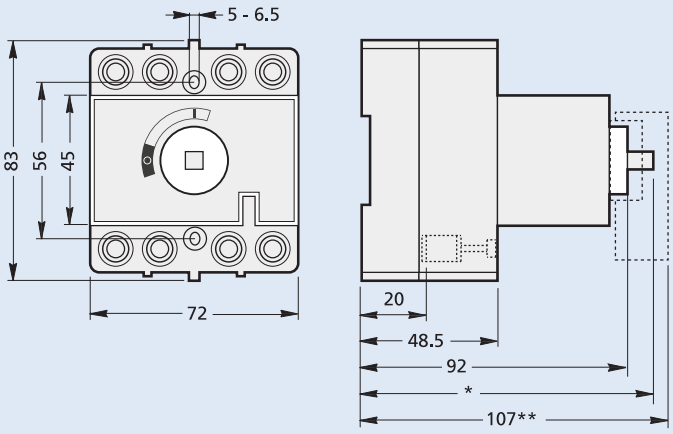

DMM 40, DMM 63

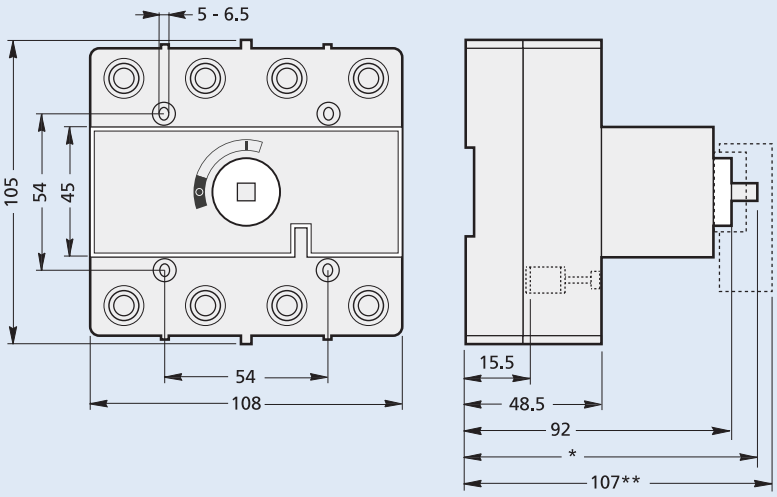

DMM 125

Dane techniczne - rozłączniki izolacyjne DMM

TYP		DMM 40	DMM 63	DMM 125
Prąd cieplny umowny łącznika w otwartej przestrzeni	I_{th}	40 A	63 A	125 A
Prąd cieplny umowny łącznika w obudowie	I_{the}	40 A	63 A	125 A
Znamionowy prąd ciągły	I_u	40 A	63 A	125 A
Znamione napięcie robocze DC	U_e	220 V_{dc}	220 V_{dc}	220 V_{dc}
Znamionowe napięcie robocze AC	U_e	690 V_{dc}	690 V_{dc}	690 V_{dc}
Znamionowe napięcie izolacji	U_i	690 V	690 V	690 V
Udarowe napięcie wytrzymywane	U_{imp}	6 kV	6 kV	6 kV
Znamionowy prąd roboczy				
Dla U_e = 415 V AC-21A	I_e	40 A	63 A	125 A
Dla U_e = 415 V AC-22A	I_e	40 A	63 A	125 A
Dla U_e = 500 V AC-21A	I_e	40 A	63 A	125 A
Dla U_e = 500 V AC-22A	I_e	40 A	63 A	125 A
Dla U_e = 690 V AC-21A	I_e	40 A	63 A	125 A
Dla U_e = 690 V AC-22A	I_e	40 A	63 A	125 A
Znamionowa moc robocza				
Dla U_e = 415 V AC-23A		22 kW	30 kW	30 kW
Dla U_e = 500 V AC-23A		22 kW	22 kW	45 kW
Dla U_e = 690 V AC-23A		30 kW	30 kW	40 kW
Znamionowy prąd załączany/wyłączany zgodnie z certyfikatem CSA				
Dla U_e = 208/230 V		10 hp	15 hp	25 hp
Dla U_n = 300 V	I_n	40 A	63 A	125 A
Znamionowy krótkotrwały prąd zwarciowy wytrzymywany	I_{cw}	1 kA-1 s	1.5 kA-1 s	2.5 kA-1 s
Znamionowy załączany prąd zwarciowy	I_{cm}	1.4 kA	2.2 kA	3.6 kA
Znamionowy warunkowy prąd zwarciowy				
Prąd zwarciowy wytrzymywany/załączany przy ochronie przez bezpiecznik		50 kA / 100 kA	50 kA / 100 kA	50 kA
Prąd odcięcia	maks.	9.7 kA / 9.6 kA	9.7 kA / 9.6 kA	14.5 kA
Całka Joule'a	maks.	44 kA^2s / 9.5 kA^2s	44 kA^2s / 9.5 kA^2s	140 kA^2s
Wkładka bezpiecznikowa	I_n	80 A / 50 A	80 A / 50 A	125 A
Prąd znamionowy roboczy zgodnie z IEC 60408/ IEC 60947-3				
Dla U_e = 110 V DC-21	I_e	40 A	63 A	-
Dla U_e = 220 V DC-21	I_e	40 A	63 A	-
Dla U_e = 110 V DC-22	I_e	40 A	63 A	-
Dla U_e = 220 V DC-22	I_e	25 A	40 A	-
Dla U_e = 110 V DC-23	I_e	40 A	63 A	-
Dla U_e = 110 V DC-21B	I_e		-	125 A
Dla U_e = 220 V DC-21B	I_e	-	-	125 A
Dla U_e = 110 V DC-22B	I_e	-	-	125 A
Dla U_e = 220 V DC-22B	I_e	-	-	100 A
Dla U_e = 110 V DC-23B	I_e	-	-	125 A
Schemat połączenia DC		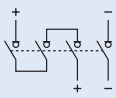		
Styk pomocniczy				
Prąd znamionowy roboczy				
Dla U_e = 220 V DC-11	I_e	2 A	2 A	2 A
Dla U_e = 220 V DC-11	I_e	0.5 A	0.5 A	0.5 A
Dla U_e = 380 V DC-11	I_e	1.5 A	1.5 A	1.5 A
Normy		IEC 60947-3		
Certyfikaty		KEMA-KEUR, Lloyd's (LR), Veritas, CSA		

Przekroje zacisków przyłączeniowych - rozłączniki izolacyjne DMM

TYP	DMM 40 i DMM 63		DMM 125	
Typ połączenia (miedź)	**Przekrój**	**Moment dokręcania**	**Przekrój**	**Moment dokręcania**
Drut	2.5 - 16 mm^2	3 Nm	-	-
Linka	1.5 - 25 mm^2	3 Nm	6 - 70 mm^2	7 Nm
Linka elastyczna	1.5 - 25 mm^2	3 Nm	6 - 70 mm^2	7 Nm

Powering Business Worldwide

Rozłącznik ZP-A

- Zgodnie z IEC/EN 60947-1, -3
- Możliwość dobudowy styków pomocniczych, wyzwalaczy wzrostowych i podnapięciowych
- Prąd znamionowy: 40 A, 63 A
- Faktyczny wskaźnik ustawienia zestyków

Osprzęt:

Styk pomocniczy dobudowa na zatrzaski z możliwością rozbudowy	ZP-IHK (1zw.+1roz.)	286052
	ZP-WHK (1 przem.)	286053
Styk pomocniczy do sygnalizacji zadziałania - dobudowa z boku na zatrzaski	ZP-NHK (2przem.)	248437
Wyzwalacz wzrostowy - dobudowa na zatrzaski	ZP-ASA/..	248438, 248439
Wyzwalacz podnapięciowy	Z-USA/..	248288-248291
Obudowa	KLV-TC-2	276240
	KLV-TC-4	276241
Dodatkowe zaciski przyłączeniowe 35 mm²	Z-HA-EK/35	263960
Blokada dźwigni załączającej (na kłódkę)	Z-IS/SPE-1TE	274418

Schematy połączeń



Dane techniczne

Elektryczne	
Znamionowe napięcie pracy U_e	230/400 V AC
Częstotliwość	50 Hz
Znamionowe napięcie izolacji U_i	440 VAC
Napięcie znamionowe udarowe wytrzymywane U_{imp}	4 kV (1,2/50)μs
Prąd cieplny umowny I_{th}	
ZP-A40	40 A AC
ZP-A63	63 A AC
Kategoria użytkowania AC22A	
Znamionowy prąd pracy I_e	
ZP-A40	40 A AC
ZP-A63	63 A AC
Kategoria użytkowania AC23A	
Znamionowy prąd pracy I_e	16 A AC
Prąd zwarciowy ogr. wytrzymywany przy dobezpieczeniu 40 A gL	3 kA (U = 240V, cos φ = 0,87)
Trwałość	
Elektryczna	≥ 8,000 cykli łączeń
Mechaniczna	≥ 20,000 cykli łączeń

Mechaniczne	
Wysokość czoła	45 mm
Wysokość aparatu	80 mm
Szerokość	17,5mm/bieg.
Montaż	na szynie standardowej TS 35mm IEC/EN 60715
Stopień ochrony w stanie zabudowanym	IP40
Zaciski z góry i z dołu	szynowe/windowe
Ochrona zacisków	przed dotykiem, zgodnie z BGV A2, ÖVE-EN 6
Przekrój przewodów przyłączeniowych	1,5-25 mm²
Śruby zaciskowe	M5
Moment dociskowy śrub zaciskowych	maks. 2,4 Nm

Wymiary (mm)

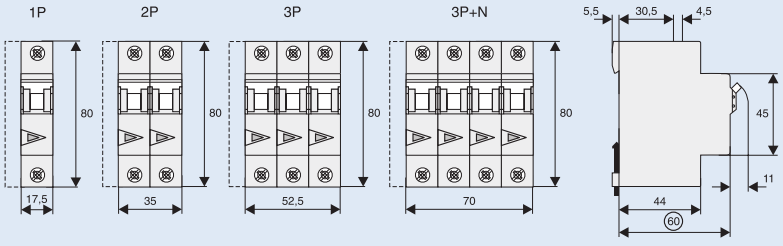

Powering Business Worldwide