Zaletą tych złączy jest ich kompaktowa obudowa.
Mały i kompaktowy. Do aplikacji z dużą liczbą styków



Budowa maszyn i instalacji przemysłowych

Odporność na uszkodzenia mechaniczne

Wytrzymała budowa

Wodoodporność

Info
Niewielkie i wytrzymałe obudowy metalowe, rozmiar H-A 16

Zakres zastosowania
Budowa maszyn i aparatury przemysłowej
Systemy sterowania
Laboratorium elektroniczne

Cechy produktu
Obudowa gniazda swobodna, wersja niska
Klamra pojedyncza
Proste wejście kablowe
Wersje z lub bez kołnierza

Dane techniczne

Oznaczenie produktu:	H-A 16 TBF-LB 16
PG:	16
Kołnierz:	tak
Liczba sztuk w opakowaniu:	5
Materiał:	Obudowa: stop aluminiowy, szary Klamra: stal cynkowana Uszczelnienie: NBR
Stopień ochrony:	IP 65 (zamknięte)
Zakres temperatury:	-40°C do +100°C, krótkotrwale maks. +125°C

PN 0486/01_03.10 ©2012 Lapp Group - Zmiany techniczne zastrzeżone
Fotografie nie mogą być używane do wymiarowania oraz nie stanowią szczegółowego odwzorowania przedstawionych produktów.



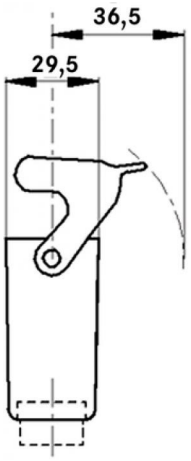

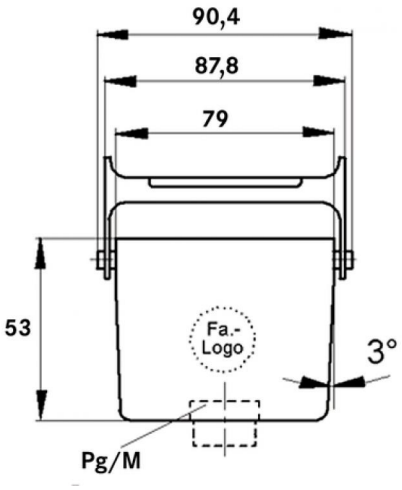

PN 0486/01_03.10 ©2012 Lapp Group - Zmiany techniczne zastrzeżone
Fotografie nie mogą być używane do wymiarowania oraz nie stanowią szczegółowego odwzorowania przedstawionych produktów.