Informacje techniczne str. 671

VT01005, VT00905



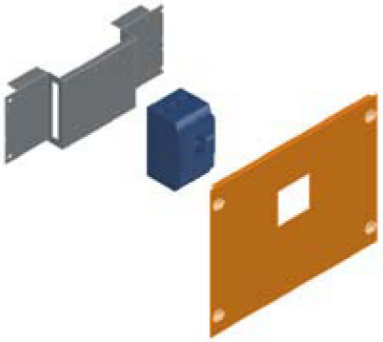

Płyty montażowe BPZ-NZM

- **Płyty przystosowane do montażu na kątownikach ściany tylnej**
- Zestaw zawiera komplet elementów do zamocowania NZM/LZM1, 2, 3 na kątownikach ściany tylnej
- Zestawy do montażu wyłączników kompaktowych w pionie lub w poziomie
- Zestaw zawiera osłonę z wycięciem, płytę montażową oraz śruby mocujące

Szerokość / Wysokość		Typ	Nr artykułu	Ilość szt. w opak.
Montaż pionowo				
400 / 300	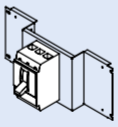	BPZ-NZM1-400-MV	286757	1
400 / 400		BPZ-NZM2-400-MV	286758	1
400 / 500		BPZ-NZM3-400-MV	286759	1
600 / 300		BPZ-NZM1-600-MV	286762	1
600 / 400		BPZ-NZM2-600-MV	286763	1
600 / 500		BPZ-NZM3-600-MV	286764	1
800 / 300		BPZ-NZM1-800-MV	293603	1
800 / 400		BPZ-NZM2-800-MV	293605	1
800 / 500		BPZ-NZM3-800-MV	293607	1
Montaż poziomo				
600 / 250	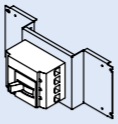	BPZ-NZM1-600-MH	286760	1
600 / 300		BPZ-NZM2-600-MH	286761	1
800 / 250		BPZ-NZM1-800-MH	293599	1
800 / 300		BPZ-NZM2-800-MH	293601	1

VT01005, VT00905



Płyty montażowe BPZ-MSW

- **Płyty przystosowane do montażu na ścianach bocznych BPZ-MSW**
- Do zamocowania należy dodatkowo zamówić dwie pary BEL-i

Szerokość / Wysokość		Typ	Nr artykułu	Ilość szt. w opak.
Montaż pionowo				
400 / 300	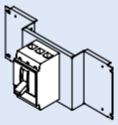	BPZ-NZM1/MSW-400-MV	116923	1
400 / 400		BPZ-NZM2/MSW-400-MV	116924	1
600 / 300		BPZ-NZM1/MSW-600-MV	116925	1
600 / 400		BPZ-NZM2/MSW-600-MV	116926	1
800 / 300		BPZ-NZM1/MSW-800-MV	116927	1
800 / 400		BPZ-NZM2/MSW-800-MV	116928	1
Montaż poziomo				
600 / 250	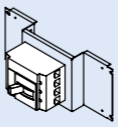	BPZ-NZM1/MSW-600-MH	116935	1
600 / 300		BPZ-NZM2/MSW-600-MH	116936	1
800 / 250		BPZ-NZM1/MSW-800-MH	116937	1
800 / 300		BPZ-NZM2/MSW-800-MH	116938	1

xbp_017-0-01

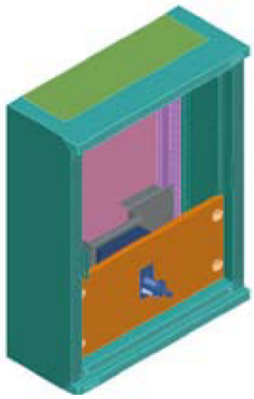

Płyty montażowe BPZ-NZM...-RH

- **Płyty przystosowane do montażu na kątownikach ściany tylnej**
- Zestaw do montażu NZM z rękojeścią montowaną na drzwiach
- Zestaw zawiera płytę montażową i osłonę

Szerokość / Wysokość		Typ	Nr artykułu	Ilość szt. w opak.
Montaż pionowo				
400 / 300	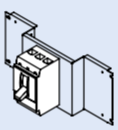	BPZ-NZM1-400-MV-RH	116679	1
400 / 400		BPZ-NZM2-400-MV-RH	116680	1
400 / 500		BPZ-NZM3-400-MV-RH	116681	1
600 / 300		BPZ-NZM1-600-MV-RH	116682	1
600 / 400		BPZ-NZM2-600-MV-RH	116683	1
800 / 300		BPZ-NZM1-800-MV-RH	116684	1
800 / 400		BPZ-NZM2-800-MV-RH	116685	1
Montaż poziomo				
600 / 250	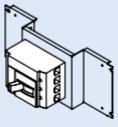	BPZ-NZM1-600-MH-RH	116686	1
600 / 300		BPZ-NZM2-600-MH-RH	116687	1
800 / 250		BPZ-NZM1-800-MH-RH	116688	1
800 / 300		BPZ-NZM2-800-MH-RH	116689	1

EATON
Powering Business Worldwide

Płyta montażowa, BPZ-NZM

- Zestaw zawiera: 1 osłonę czołową z wycięciem, 1 płytę montażową, śruby mocujące
- Stosowana do montażu wyłączników kompaktowych LZM/NZM1-3
- Osłona: blacha stalowa, lakierowana proszkowo w standardzie RAL 7035 oraz na zapytanie kolor biały RAL 9016
- Płyta montażowa: blacha stalowa, ocynkowana

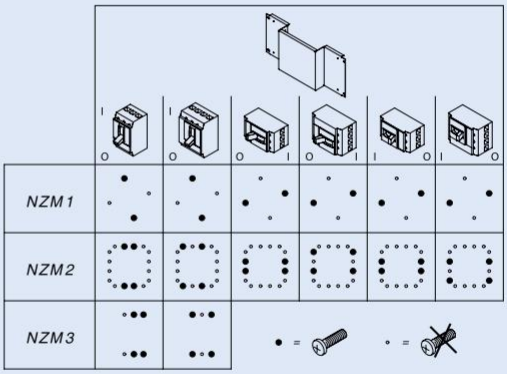

Wymiary [mm]

Typ	Osł. czołowa		Płyta montażowa				
	Wym. zewn.		Wym. zewn.				
	Szer.	Wys.	Szer.	Wys.			
	A3	B2	A1	B1	A2	A4	C
BPZ-NZM1-400-MV	320	299	292	179	174	61	89,5
BPZ-NZM2-400-MV	320	399	292	179	230	33	54,5
BPZ-NZM3-400-MV	320	499	292	279	244	26	37
BPZ-NZM1-600-MV	520	299	492	179	174	161	89,5
BPZ-NZM2-600-MV	520	399	492	179	230	133	54,5
BPZ-NZM3-600-MV	520	499	492	279	244	126	37
BPZ-NZM1-800-MV	720	299	692	179	174	261	89,5
BPZ-NZM2-800-MV	720	399	692	179	230	233	54,5
BPZ-NZM3-800-MV	720	499	692	279	244	226	37
BPZ-NZM1-600-MH	520	249	492	179	174	161	89,5
BPZ-NZM2-600-MH	520	299	492	179	230	133	54,5
BPZ-NZM1-800-MH	720	249	692	179	174	261	89,5
BPZ-NZM2-800-MH	720	299	692	179	230	233	54,5
BPZ-NZM1/MSW-400-MV	320	299	288	185	174	57	16,5
BPZ-NZM2/MSW-400-MV	320	399	288	185	226	129	-18,5
BPZ-NZM1/MSW-600-MV	520	299	488	185	174	157	16,5
BPZ-NZM2/MSW-600-MV	520	399	488	185	226	229	-18,5
BPZ-NZM1/MSW-800-MV	720	299	688	185	174	257	16,5
BPZ-NZM2/MSW-800-MV	720	399	688	185	226	329	-18,5
BPZ-NZM1/MSW-600-MH	520	249	488	185	174	157	16,5
BPZ-NZM2/MSW-600-MH	520	299	488	185	226	229	-18,5
BPZ-NZM1/MSW-800-MH	720	249	688	185	174	257	16,5
BPZ-NZM2/MSW-800-MH	720	299	688	185	226	329	-18,5
BPZ-NZM1-400-MV-RH	320	299	292	179	174	61	54,5
BPZ-NZM2-400-MV-RH	320	399	292	179	230	33	19,5
BPZ-NZM3-400-MV-RH	320	499	292	279	244	26	0
BPZ-NZM1-600-MV-RH	520	299	492	179	174	161	54,5
BPZ-NZM2-600-MV-RH	520	399	492	179	230	133	19,5
BPZ-NZM1-800-MV-RH	720	299	692	179	174	261	54,5
BPZ-NZM2-800-MV-RH	720	399	692	179	230	233	19,5
BPZ-NZM1-600-MH-RH	520	249	492	179	174	161	54,5
BPZ-NZM2-600-MH-RH	520	299	492	179	230	133	19,5
BPZ-NZM1-800-MH-RH	720	249	692	179	174	261	54,5
BPZ-NZM2-800-MH-RH	720	299	692	179	230	233	19,5

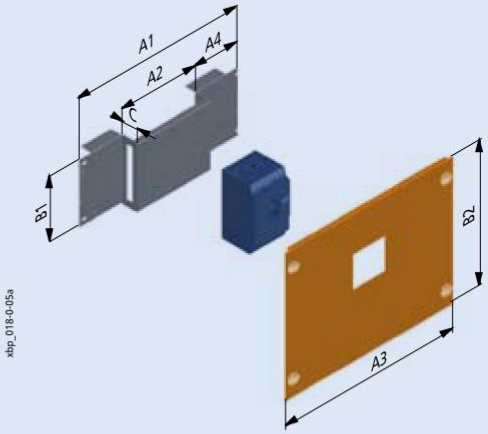

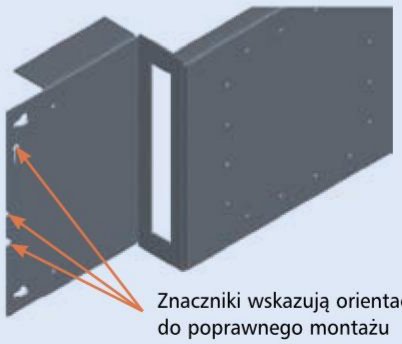

Znaczniki wskazują orientację do poprawnego montażu kompaktu w pionie lub poziomie

Montaż wyłącznika w pozycji poziomej

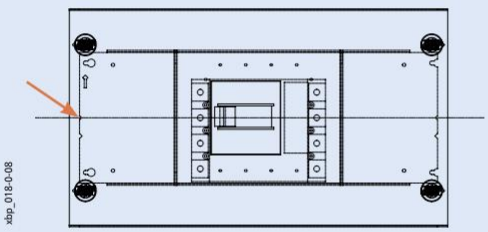

Montaż wyłącznika w pozycji pionowej

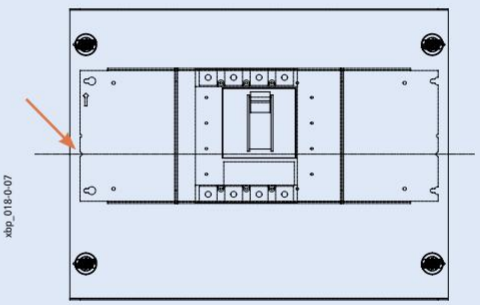

EATON
Powering Business Worldwide