15.1 UCHWYT DACHOWY Z PŁYTKĄ

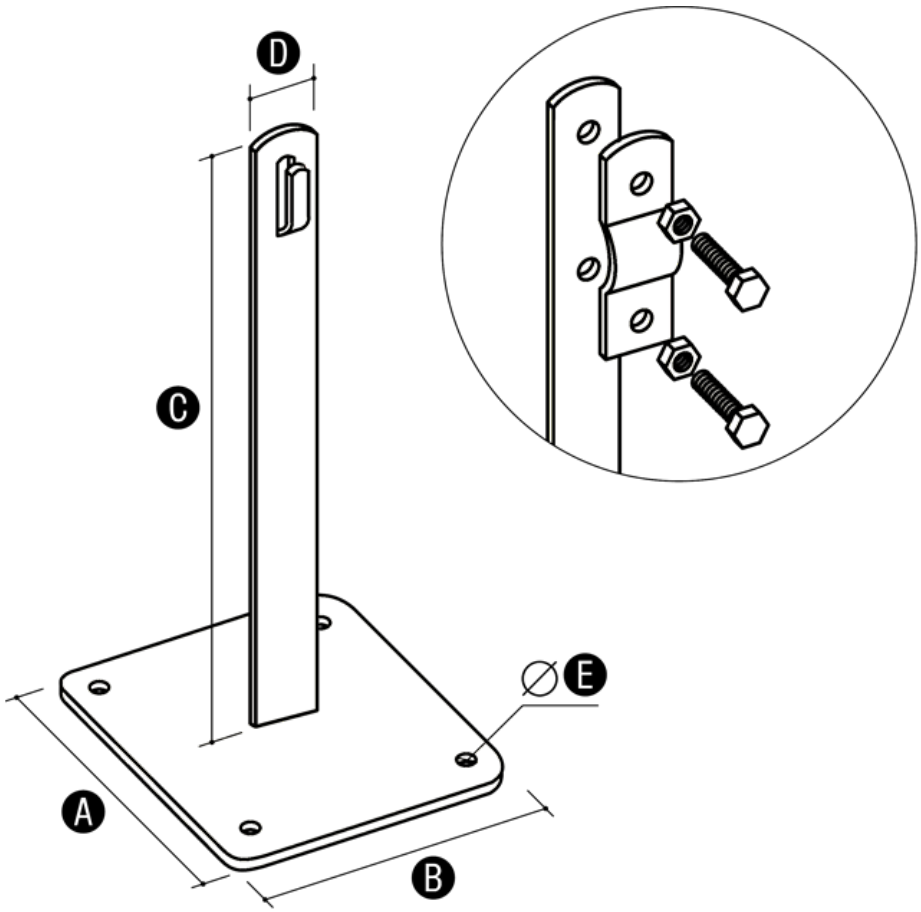

Służy do prowadzenia drutu odgromowego na płaskich dachach. Mocowany do podłoża za pomocą wkrętów, gwoździ lub poprzez klejenie.

TUTAJ sprawdź szczegóły dotyczące sposobu klejenia, rodzaju i wydajności kleju.

Wymiary

	A	B	C	D	E
15.1	70	70	150	25	5
15.1.1	70	70	100	25	5
15.1S	70	70	150	25	5
15.1.1S	70	70	100	25	5

Wersja materiałowa

	Ocynkowane	Cynkowane ogniowo	Lakierowane	Miedziane	Nierdzewne
15.1	15.1 OC	15.1 OG	15.1 LA	15.1 CU	15.1 NI
15.1.1	15.1.1 OC	15.1.1 OG	15.1.1 LA	15.1.1 CU	15.1.1 NI
15.1S	15.1S OC	15.1S OG	15.1S LA	15.1S CU	15.1S NI
15.1.1S	15.1.1S OC	15.1.1S OG	15.1.1S LA	15.1.1S CU	15.1.1S NI