2.1 ZŁĄCZE KRZYŻOWE 2-OTWOROWE

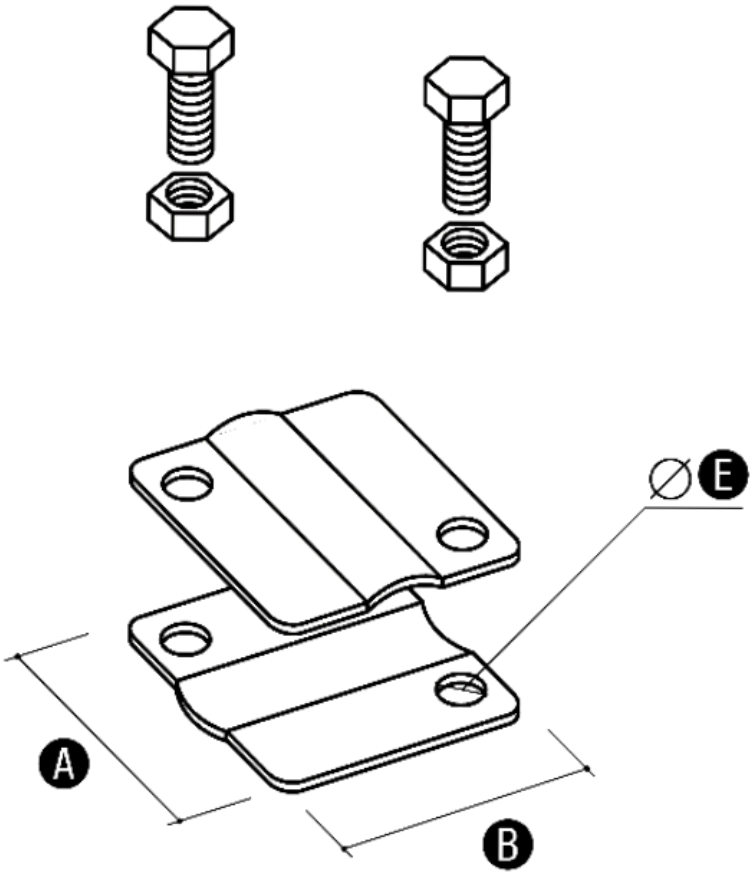

Służy do krzyżowego łączenia drutu odgromowego.

Wymiary

	A	B	E	ŚRUBA
2.1	57	57	9	2xM8/20
2.2	57	57	9	2xM8/30

Wersja materiałowa

	Ocynkowane	Cynkowane ogniowo	Miedziane	Mosiężne
2.1	2.1 OC	2.1 OG	2.1 CU	2.1 MS
2.2	2.2 OC	2.2 OG	2.2 CU	2.2 MS