8.1 ZŁĄCZE UNIWERSALNE 3 ELEMENTOWE

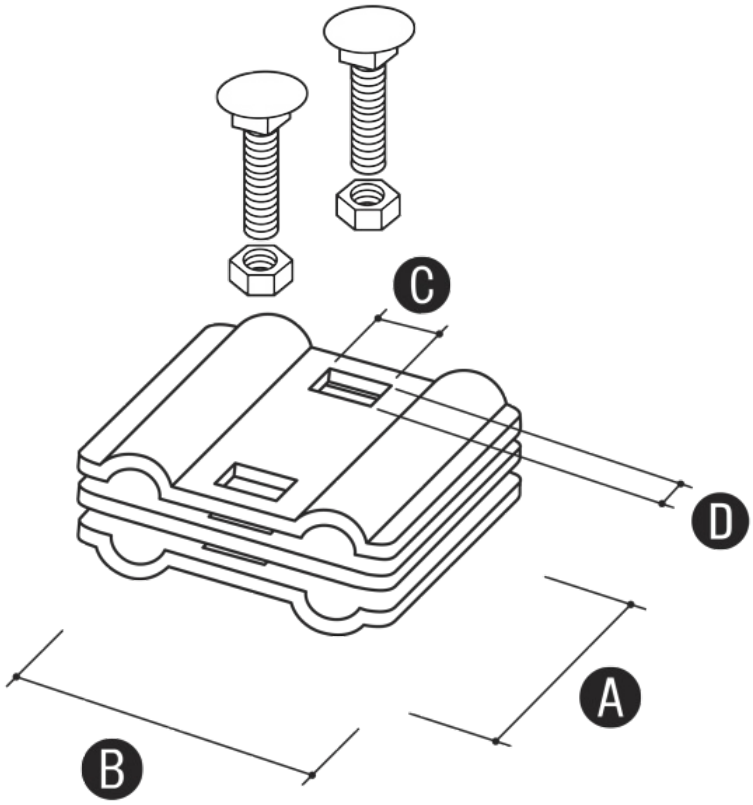

Służy do łączenia drutu odgromowego. Teraz dostępne w udoskonalonej formie!

Wymiary

	A	B	C	D	ŚRUBA
8.1	57	50	8,5	8,5	2xM8/30

Wersja materiałowa

	Ocynkowane	Cynkowane ogniowo	Miedziane	Nierdzewne	Mosiężne
8.1	8.1 OC	8.1 OG	8.1 CU	8.1 NI	8.1 MS