20.1 UCHWYT SZCZYTOWY

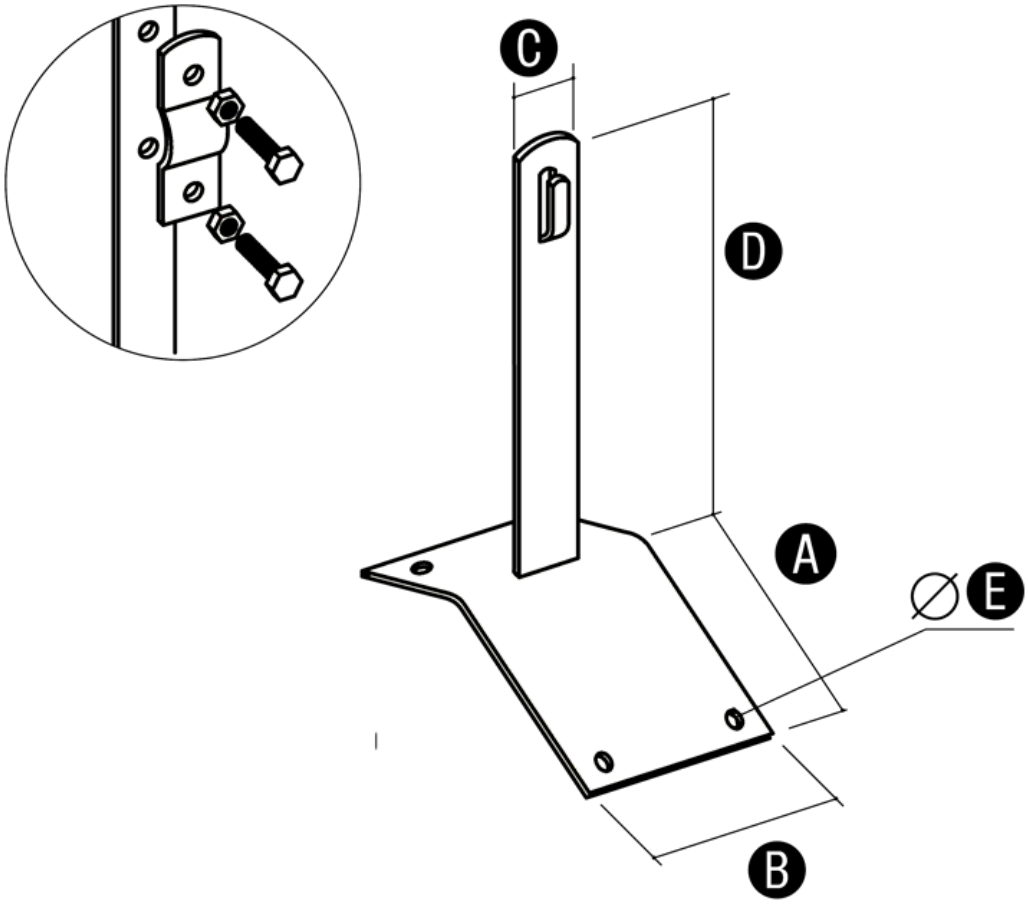

Służy do prowadzenia drutu odgromowego na szczytach dachów. Mocowany do podłoża za pomocą wkrętów, gwoździ lub poprzez klejenie.

TUTAJ sprawdź szczegóły dotyczące sposobu klejenia, rodzaju i wydajności kleju.

Wymiary

	A	B	C	D	E
20.1	70	57	25	150	5
20.1.1	70	57	25	100	5
20.1S	70	57	25	150	5
20.1.1S	70	57	25	100	5

Wersja materiałowa

	Ocynkowane	Cynkowane ogniowo	Lakierowane	Miedziane
20.1	20.1 OC	20.1 OG	20.1 LA	20.1 CU
20.1.1	20.1.1 OC	20.1.1 OG	20.1.1 LA	20.1.1 CU
20.1S	20.1S OC	20.1S OG	20.1S LA	20.1S CU
20.1.1S	20.1.1S OC	20.1.1S OG	20.1.1S LA	20.1.1S CU