5.1 ZŁĄCZE KONTROLNE 2-OTWOROWE

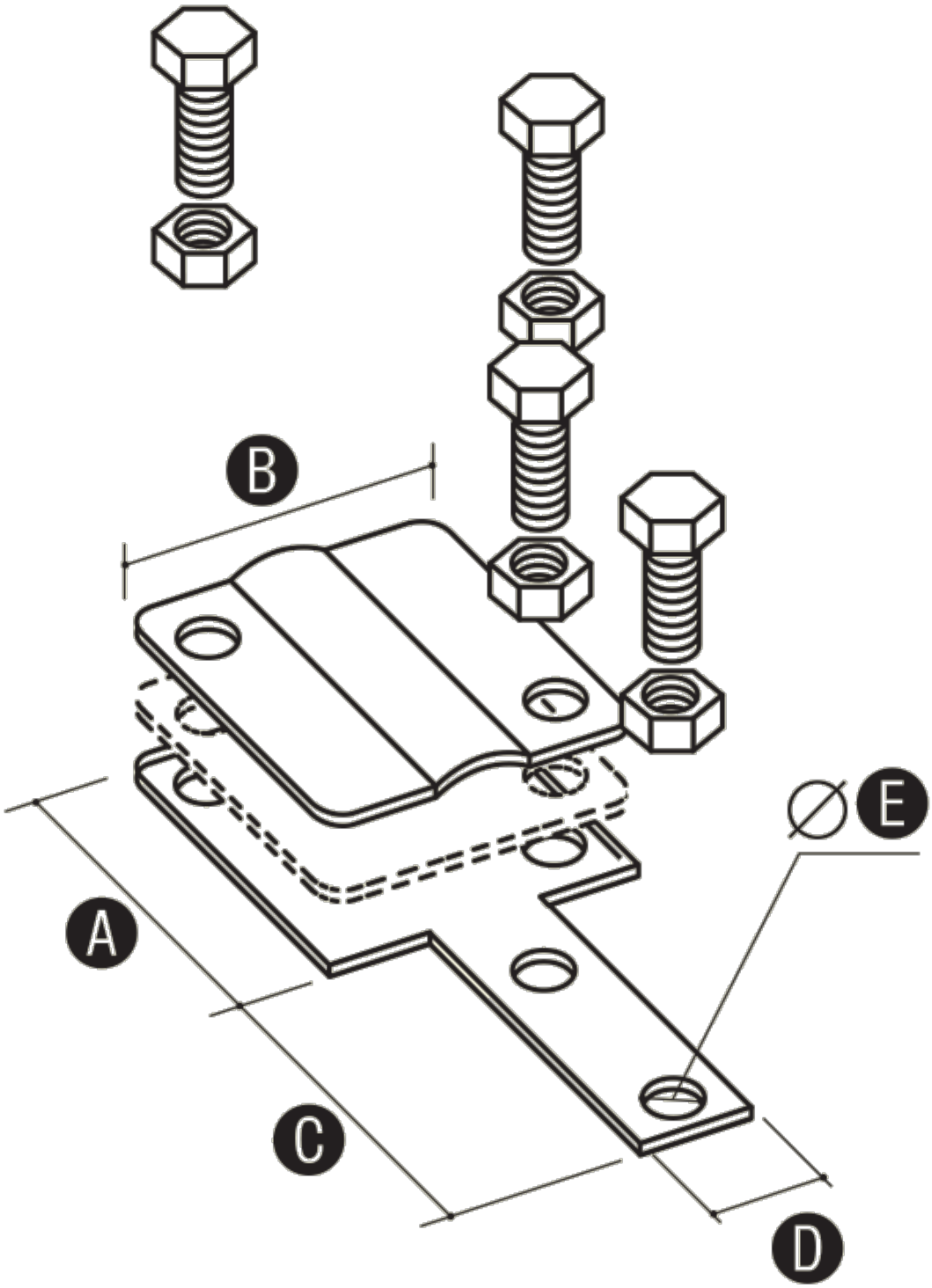

Służy do wykonywania połączeń kontrolnych drutu odgromowego z bednarką. W przypadku łączenia drutu CU z bednarką OC należy stosować przekładkę mosiężną. W tej wersji oznacza się 5.1 CU/OC lub OC/CU.

Wymiary

	A	B	C	D	E	ŚRUBA
5.1	57	57	57	25	9	4xM8/16

Wersja materiałowa

	Ocynkowane	Miedziane	Z przekładką mosiężną
5.1	5.1 OC	5.1 CU	5.1 OC/CU