14.1 ZŁĄCZE UNIWERSALNE ODGAŁĘŹNE

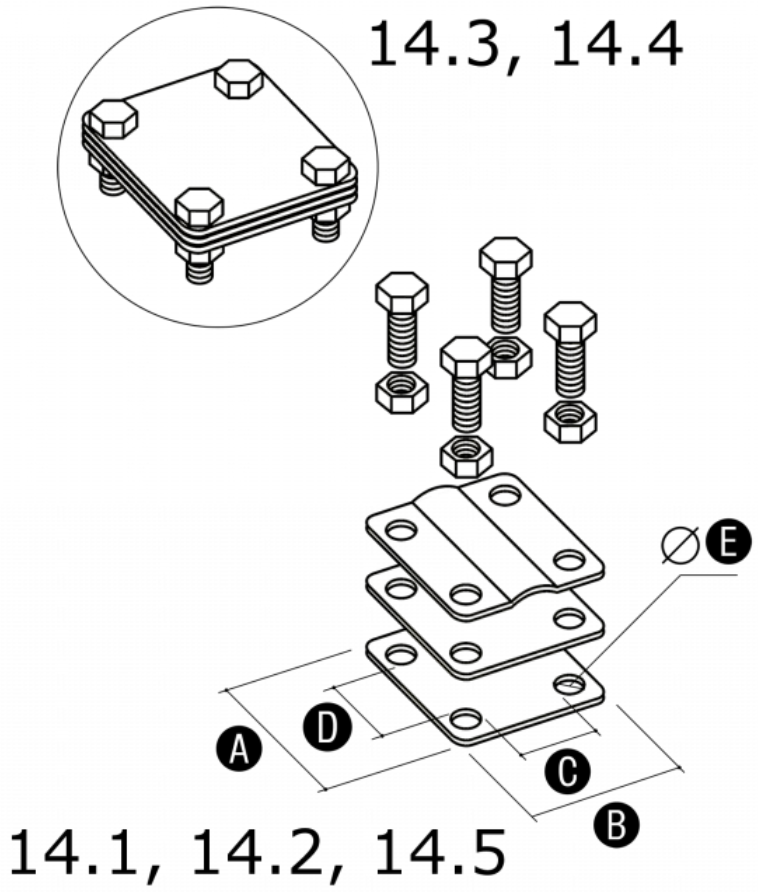

Służy do wykonywania połączeń przelotowych i krzyżowych drutu i bednarki.

Wymiary

	A	B	C	D	E	ŚRUBA
14.1	57	57	30	30	9	4xM8/25
14.2	57	80	55	30	9	4xM8/25
14.3	80	70	53	50	9	4xM8/25
14.4	100	100	67	67	11	4xM10/30
14.5	57	57	31	31	9	4xM8/50

Wersja materiałowa

	Ocynkowane	Cynkowane ogniowo	Miedziane	Nierdzewne	Z przekładką mosiężną
14.1	14.1 OC	14.1 OG	14.1 CU	14.1 NI	14.1 OC/CU
14.2	14.2 OC	14.2 OG	14.2 CU	14.2 NI	14.2 OC/CU

14.3	14.3 OC	14.3 OG	14.3 CU	14.3 NI	14.3 OC/CU
14.4	14.4 OC	14.4 OG	14.4 CU	14.4 NI	14.4 OC/CU
14.5	14.5 OC	14.5 OG	14.5 CU	14.5 NI	14.5 OC/CU