29.1 UCHWYT BETONOWY

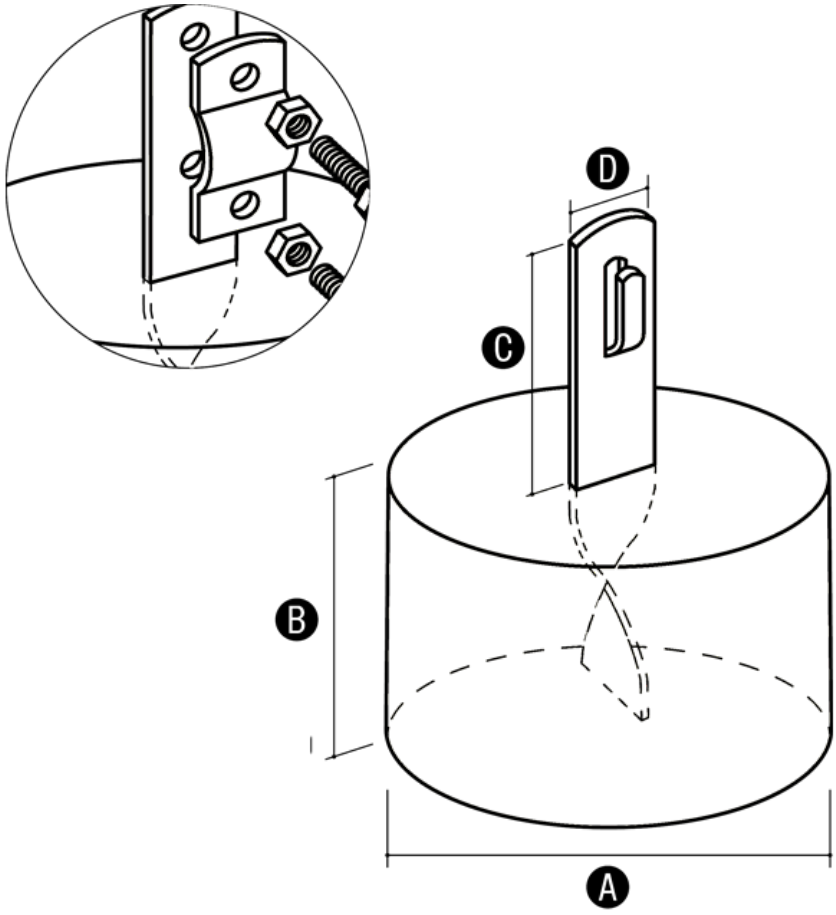

Służy do prowadzenia drutu odgromowego na płaskich dachach. Mocowany do podłoża poprzez klejenie . TUTAJ sprawdź szczegóły dotyczące sposobu klejenia, rodzaju i wydajności kleju.

Wymiary

	A	B	C	D	WAGA
29.1	105	70	70	26	~1,3
29.1S	105	70	70	26	~1,3

Wersja materiałowa

	Miedziane	Nierdzewne
29.1	29.1 CU	29.1 NI
29.1S	29.1S OG	29.1S NI