# 30.3 UCHWYT Z TWORZYWA

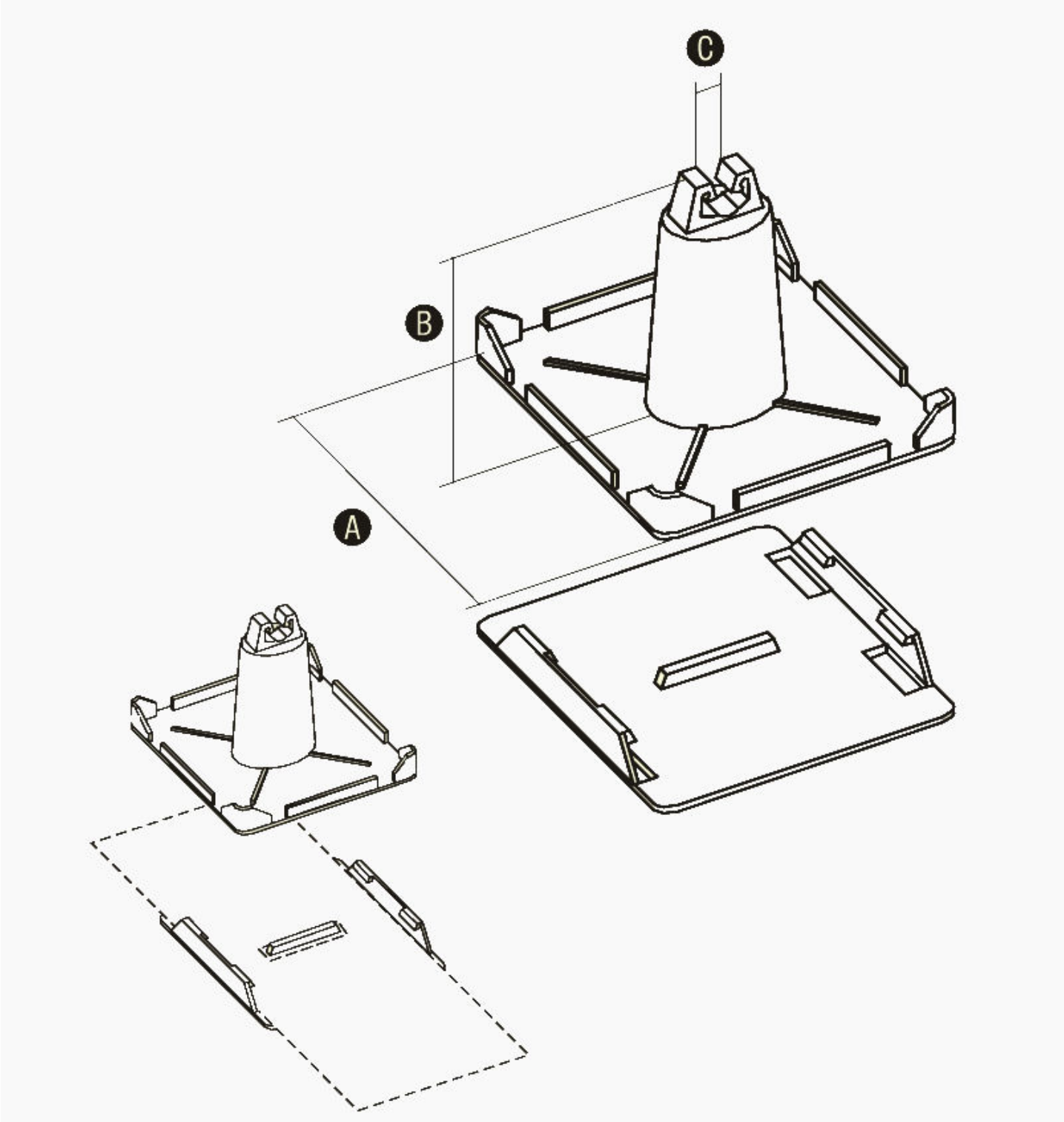


Służy do prowadzenia drutu odgromowego na dachach płaskich lub spadzistych o niewielkim nachyleniu. Mocowany do podłoża za pomocą paska mocującego (nr kat. 30.3/P lub 30.3/M ) poprzez zgrzewanie (dachy papowe) lub klejenie (dachy membranowe – klej do membrany). Prosta konstrukcja pozwala na szybki i łatwy montaż.

TUTAJ sprawdź szczegóły dotyczące sposobu klejenia, rodzaju  i wydajności kleju.

Wymiary

| A | B | C |
|---|---|---|

| | | | |
|---|---|---|---|
| **30.3** | 102 | 70 | 6-8 |

| Wersja materiałowa | **Pcv** |
|---|---|
| **30.3** | 30.3 PCV |