30.2 UCHWYT BETONOWY W TWORZYWIE

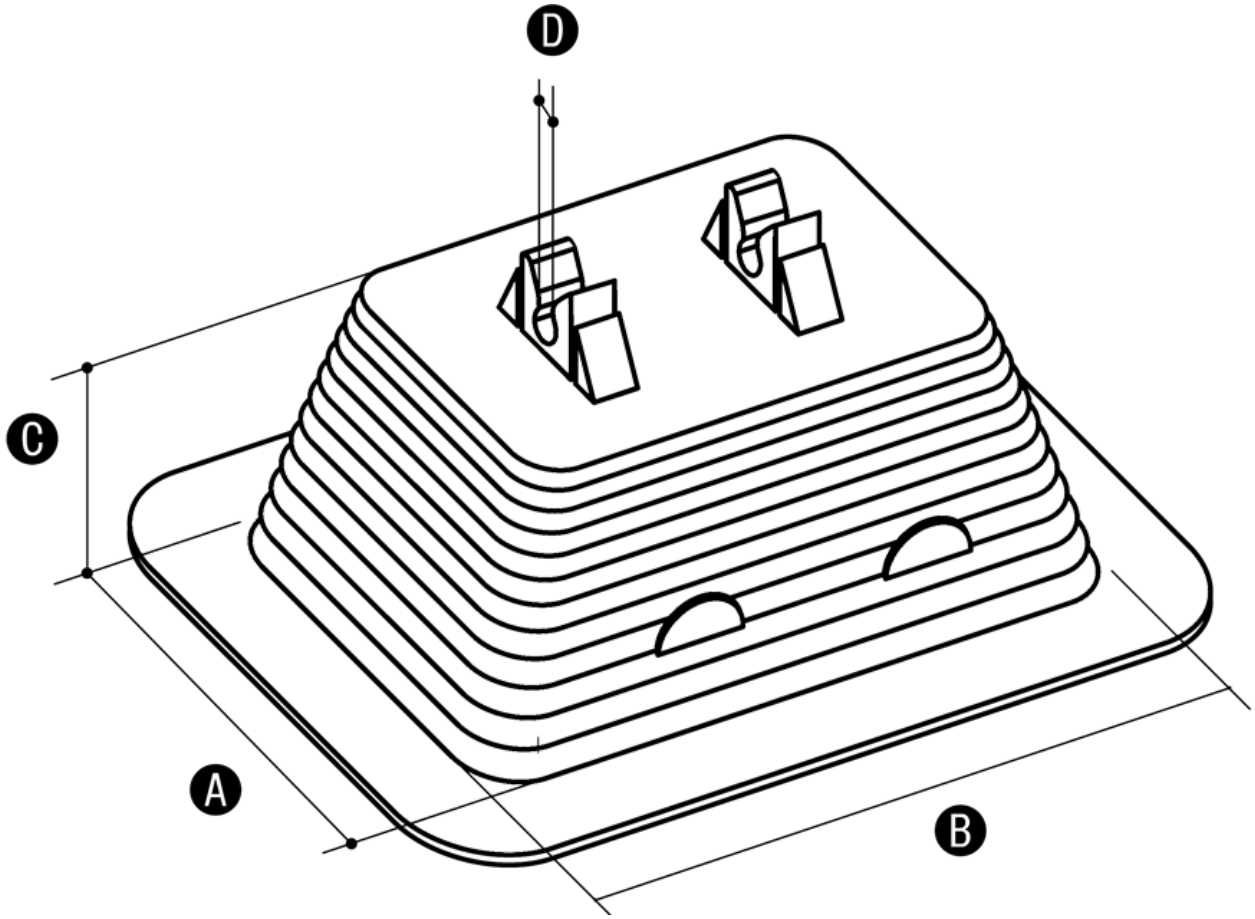

Służy do prowadzenia drutu odgromowego na płaskich dachach. Mocowany do podłoża poprzez klejenie. Można stosować drut o średnicy 6-8 mm. Podstawa uchwytu wykonana jest z tworzywa, które zabezpiecza pokrycie dachu przed uszkodzeniem.

TUTAJ sprawdź szczegóły dotyczące sposobu klejenia, rodzaju i wydajności kleju.

	Wymiary				
	A	**B**	**C**	**D**	**WAGA**
30.2	105	145	60	6-8	~1,2

	Wersja materiałowa
	Pcv
30.2	30.2 PCV