30.1.1 UCHWYT BETONOWY W TWORZYWIE

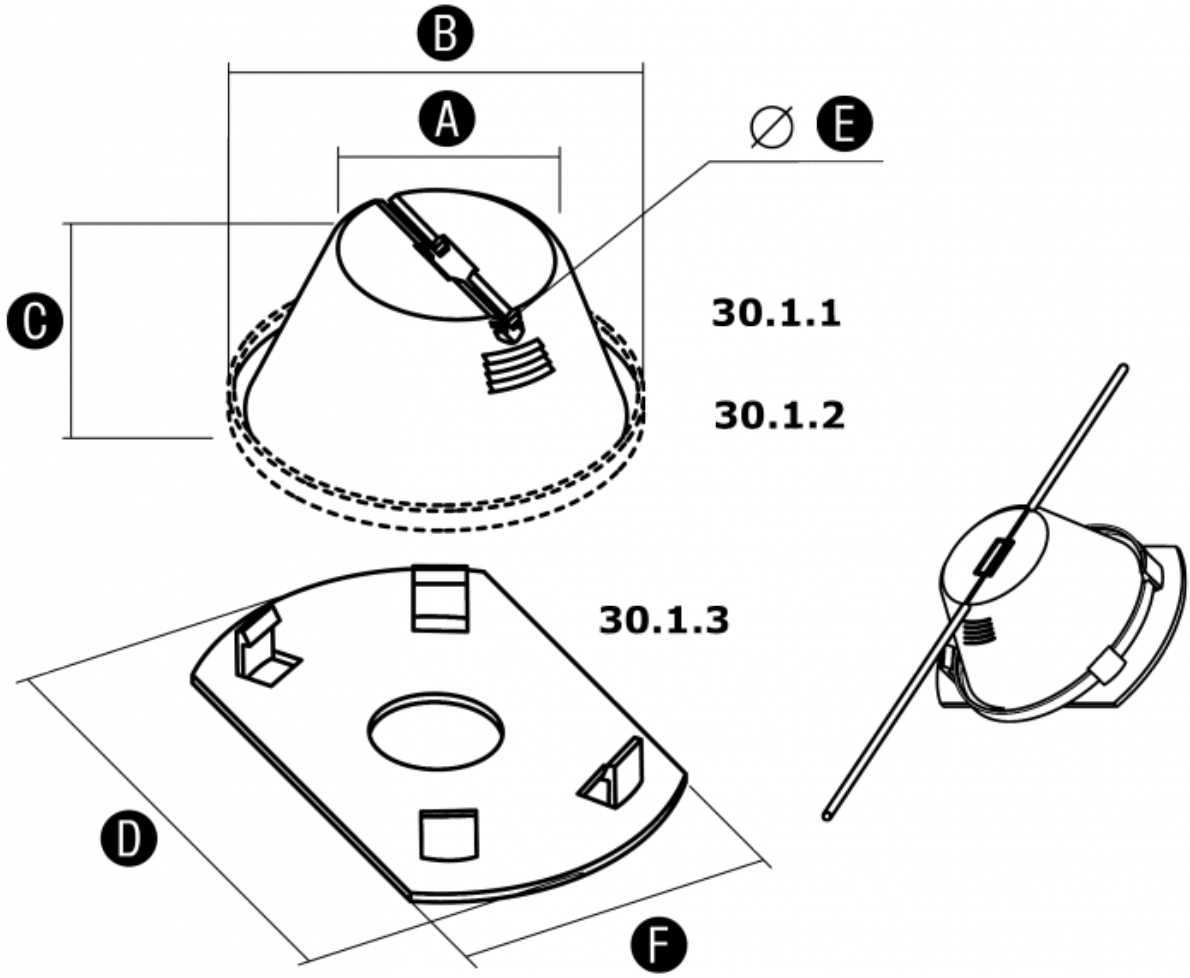

Służy do prowadzenia drutu odgromowego na płaskich dachach. Mocowany do podłoża poprzez klejenie. Można go również mocować stosując podkładkę zatrzaskową (30.1.3) przyklejając ją paskiem papy

(podobnie jak uchwyt 30.3) lub przykręcając np. wkrętami do podłoża.Występuje w wersjach:
30.1.1 podstawa betonowa
30.1.2 podstawa z tworzywa

TUTAJ sprawdź szczegóły dotyczące sposobu klejenia, rodzaju i wydajności kleju.

Wymiary

	A	B	C	D	E	F
30.1.1	70	130	75	-	6-8	-
30.1.2	70	135	75	-	6-8	-
30.1.3	-	-	-	155	-	107

Wersja materiałowa

	Pcv
30.1.1	30.1.1 PCV
30.1.2	30.1.2 PCV
30.1.3	30.1.3 PCV