12.3/B UCHWYT Z KOŁKIEM (WKRĘCANY) DO BEDNARKI

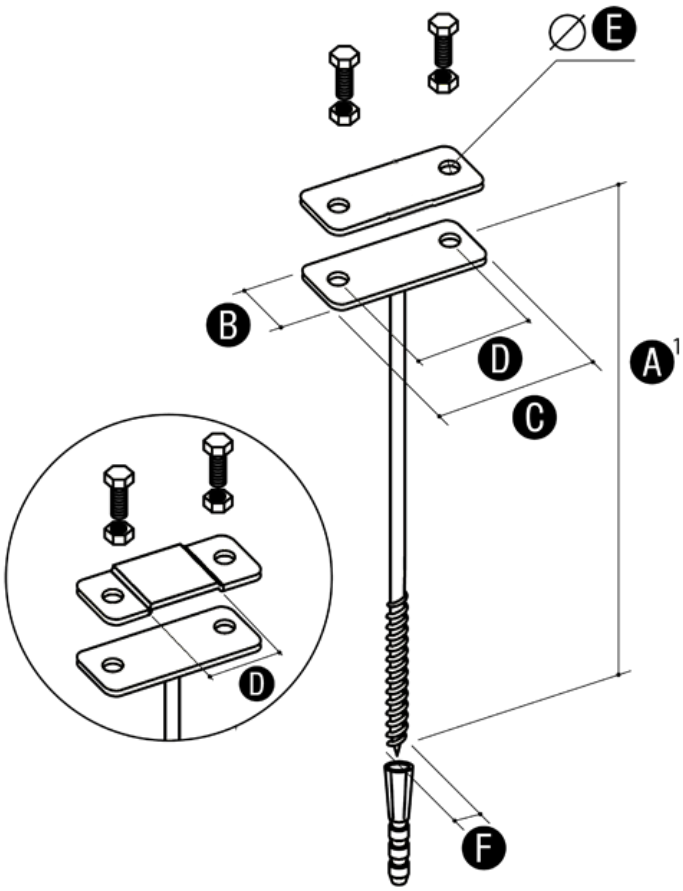

Służy do prowadzenia bednarki na ścianach obiektów. Mocowany do podłoża przy użyciu kołka rozporowego.

Wymiary

	A	B	C	D	E	F	ŚRUBA
12.3/B	160	20	80	40	7	12	2xM6/16
12.8/B	160	25	80	50	7	12	2xM6/16

Wersja materiałowa

	Ocynkowane	Cynkowane ogniowo	Miedziowane
12.3/B	12.3/B OC	12.3/B OG	12.3/B MI
12.8/B	12.8/B OC	12.8/B OG	12.8/B MI