59.2 UCHWYT GĄSIOROWY UNIWERSALNY G6 Z PLASTIKIEM

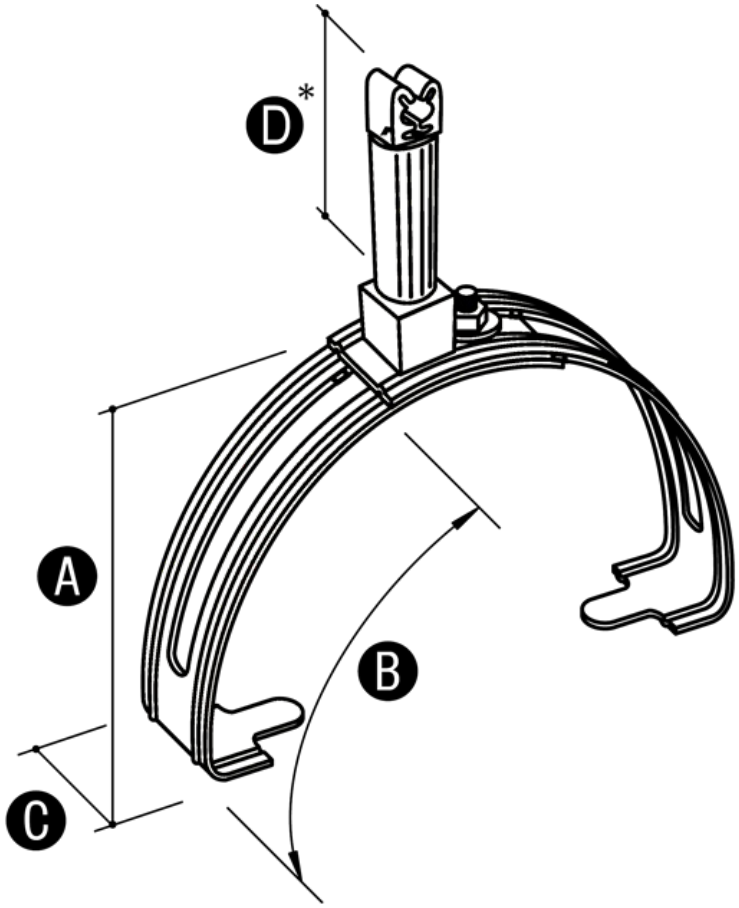

Służy do prowadzenia drutu odgromowego na szczytach dachów krytych dachówką. Mocowany do gąsiora poprzez skręcanie.Inne wymiary na zamówienie Klienta.

Wymiary

	A	B	C	D	ŚRUBA
59.2	65	od 125 do 205	26	70	M6/16

Wersja materiałowa

	Ocynkowane	Cynkowane ogniowo	Lakierowane	Miedziane
59.2	59.2 OC	59.2 OG	59.2 LA	59.2 CU