59.1 MAX UCHWYT GĄSIOROWY UNIWERSALNY G5 MAX

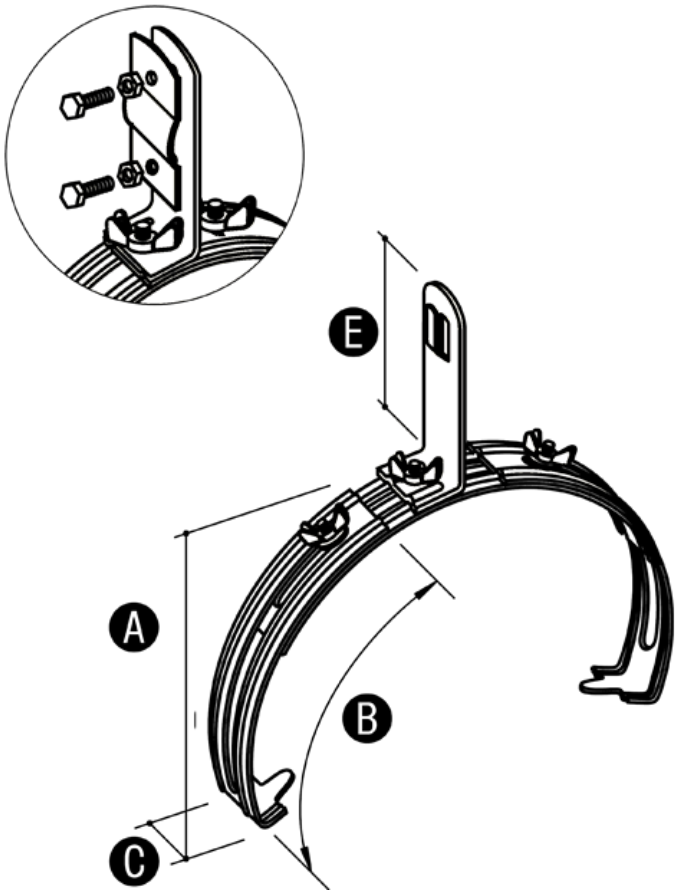

Służy do prowadzenia drutu odgromowego na szczytach dachów krytych ceramiką lub blachodachówką. Mocowany do gąsiora poprzez skręcanie.Inne wymiary na zamówienie klienta.

	Wymiary				
	A	**B**	**C**	**E**	**ŚRUBA**
59.1 MAX	160	od 240 do 300	26	115	2xM6/16
59.1 MAX/S	160	od 240 do 300	26	115	2xM6/16

	Wersja materiałowa			
	Ocynkowane	**Cynkowane ogniowo**	**Lakierowane**	**Miedziane**
59.1 MAX	59.1 MAX OC	59.1 MAX OG	59.1 MAX LA	59.1 MAX CU
59.1 MAX/S	59.1 MAX/S OC	59.1 MAX/S LA	59.1 MAX/S CU	59.1 MAX/S NI