96.0 UCHWYT DO DRUTU NA FELC

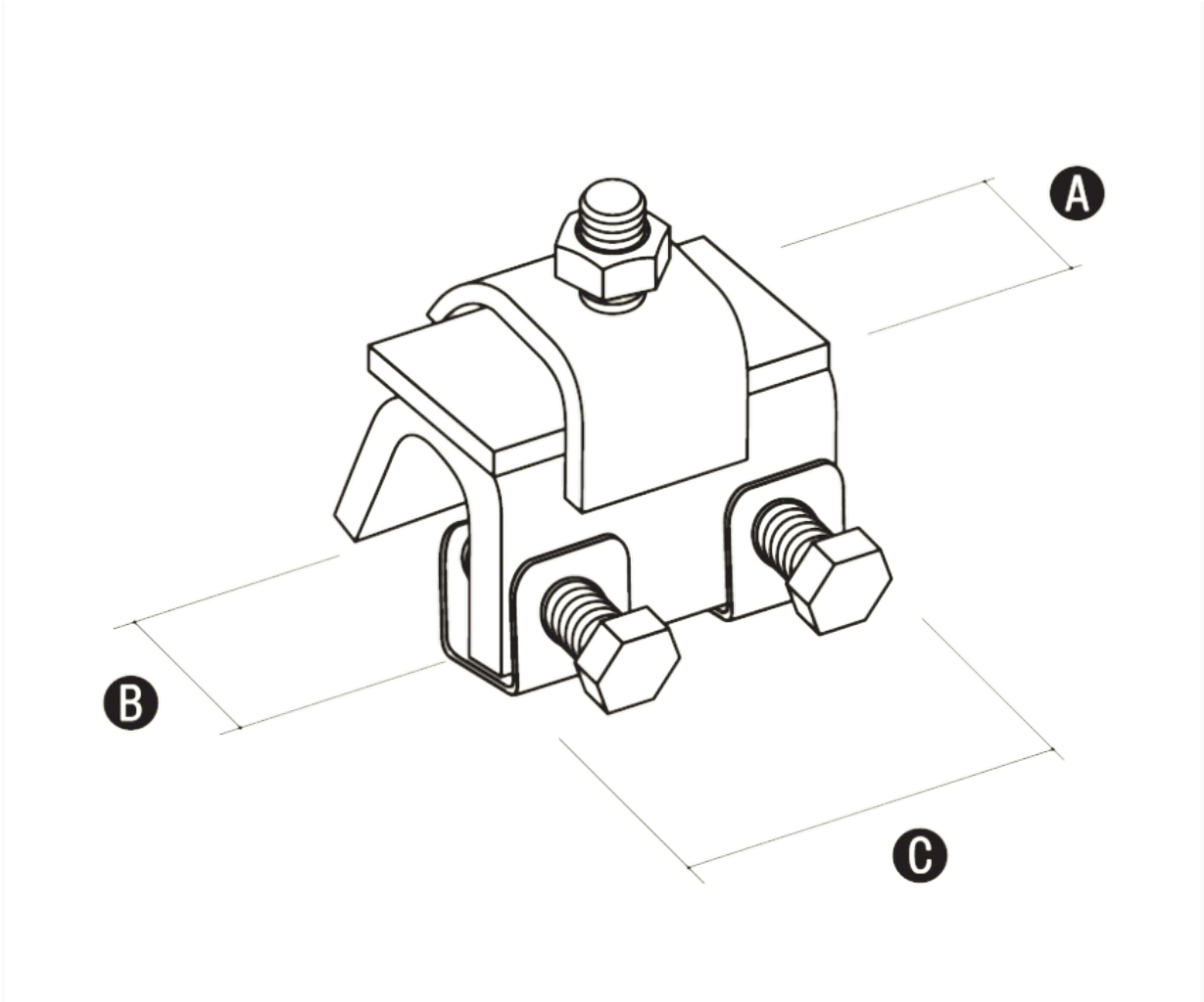

Służy do prowadzenia drutu odgromowego po połączeniach zakładkowych blach pokryciowych.

Wymiary

	A	B	C	ŚRUBA
96.0	20	12	40	3xM8/25
96.1	20	25	40	2xM8/25, 1xM10/25

Wersja materiałowa

	Ocynkowane	Cynkowane ogniowo	Miedziane	Nierdzewne
96.0	96.0 OC	96.0 OG	96.0 CU	96.0 NI
96.1	96.1 OC	96.1 OG	96.1 CU	96.1 NI