28.3 PRĘT DO NACIĄGU

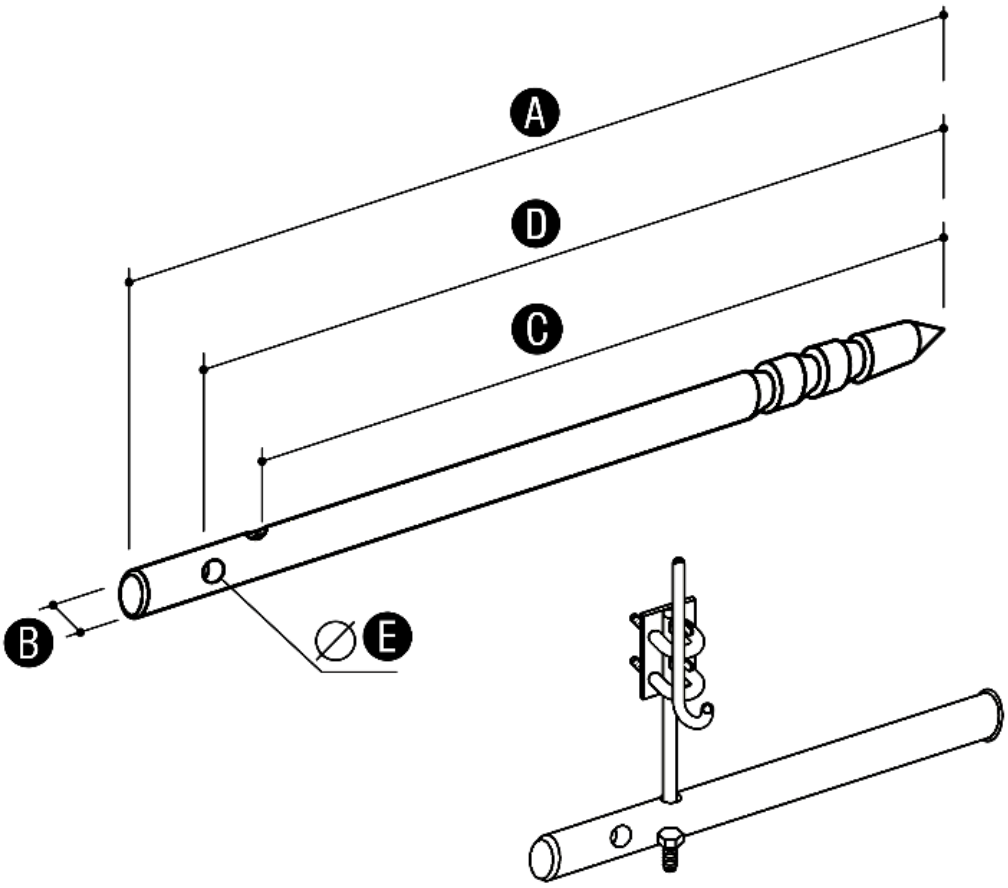

Służy do wykonania naciągów drutu odgromowego.

Wymiary

	A	B	C	D	E
28.3	300	20	260	280	10,5
28.4	400	20	360	380	10,5

Wersja materiałowa

	Ocynkowane	Miedziowane
28.3	28.3 OC	28.3 MI
28.4	28.4 OC	28.4 MI