57.1 ZŁĄCZE KLINOWE

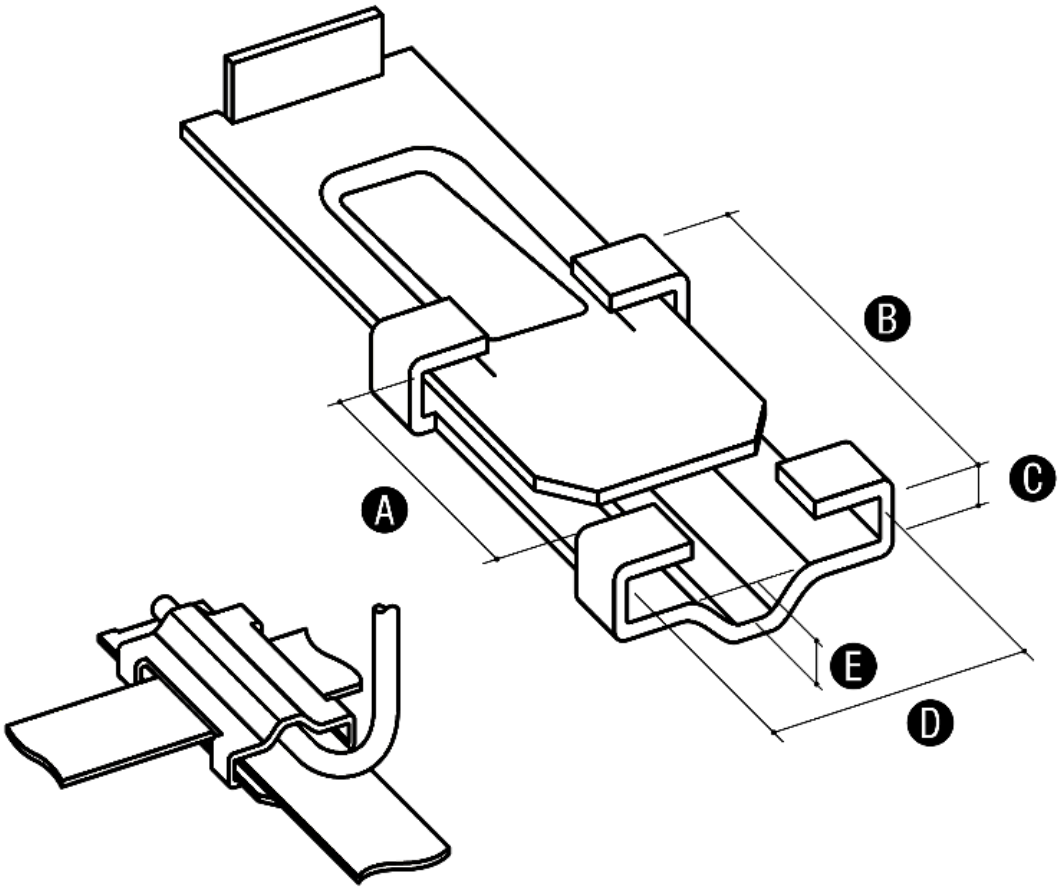

Służy do wykonywania trwałych połączeń bednarka-bednarka lub bednarka-drut bez konieczności skręcania lub spawania.

Wymiary

	A	B	C	D	E
57.1	50	85	12	50	13

Wersja materiałowa

	Ocynkowane	Cynkowane ogniowo
57.1	57.1 OC	57.1 OG