35.1 ŚRUBA RZYMSKA „HAK – OCZKO”

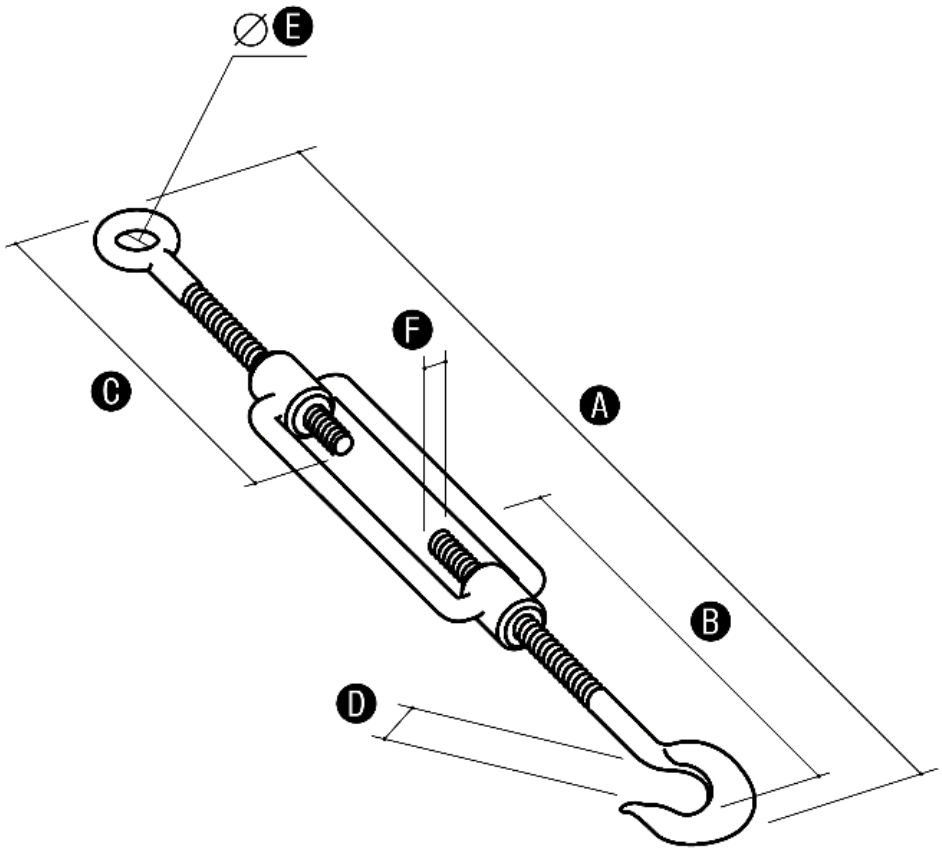

Służy do wykonywania naciągów

	Wymiary					
	A	**B**	**C**	**D**	**E**	**F**
35.1	170-252	85	80	8,5	9	M6
35.2	182-257	85	84	11	10	M6
35.3	213-298	112	105	13,5	14	M10
35.4	238-318	117	115	15,5	16	M12
35.5	263-353	122	122	8,5	18	M14
35.6	320-430	138	165	19	22	M16

Wersja materiałowa	
	Ocynkowane
35.1	35.1 OC
35.2	35.2 OC
35.3	35.3 OC
35.4	35.4 OC

35.5	35.5 OC
35.6	35.6 OC