7.1 ZŁĄCZE UNIWERSALNE 2-ELEMENTOWE

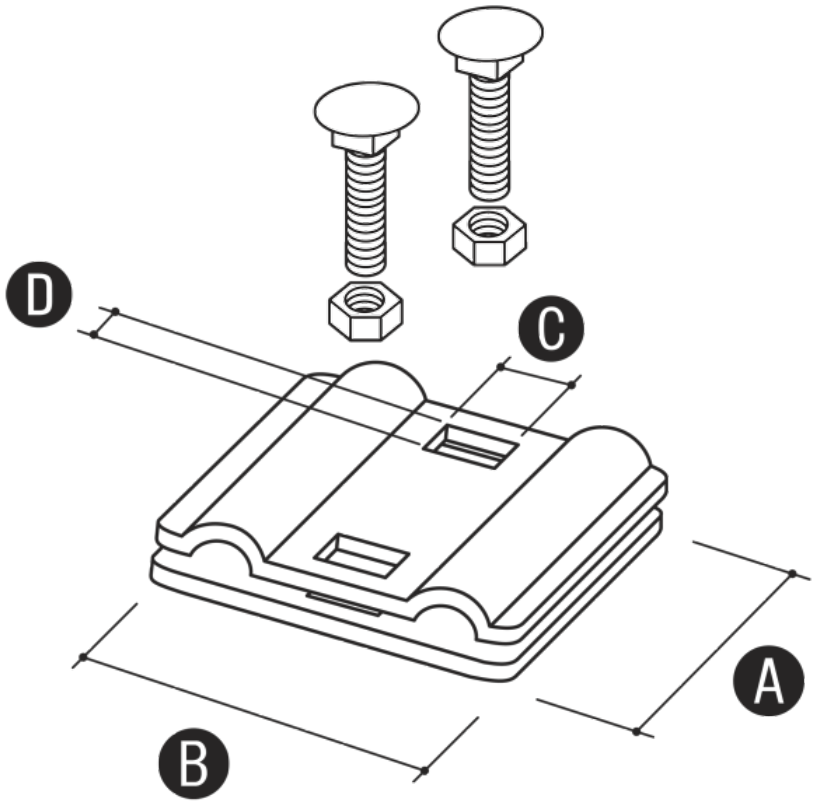

Służy do łączenia drutu odgromowego. Teraz dostępne w udoskonalonej formie!

Wymiary

	A	B	C	D	ŚRUBA
7.1	57	50	8,5	8,5	2xM8/20

Wersja materiałowa

	Ocynkowane	Cynkowane ogniowo	Miedziane	Nierdzewne	Mosiężne
7.1	7.1 OC	7.1 OG	7.1 CU	7.1 NI	7.1 MS