1.1 ZŁĄCZE KRZYŻOWE 4-OTWOROWE

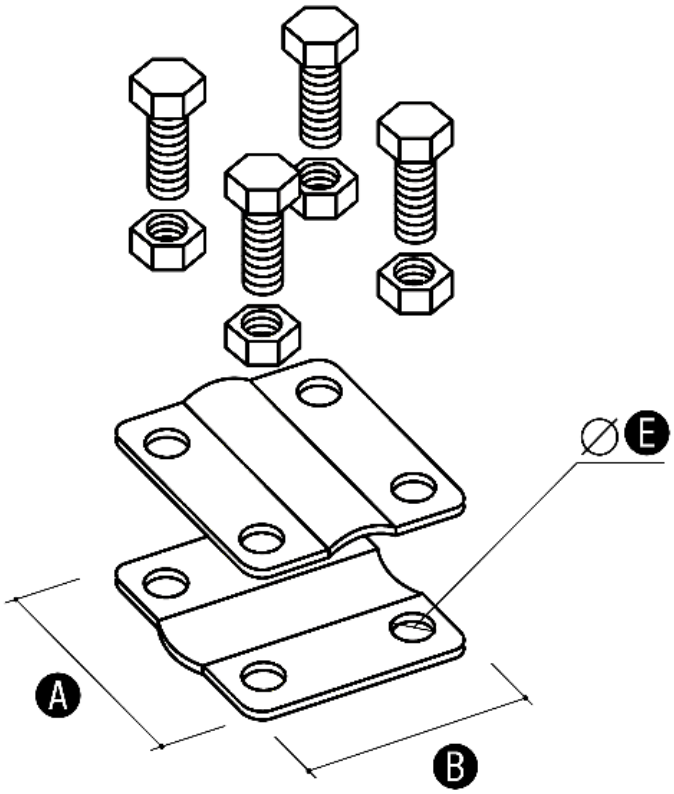

Służy do krzyżowego łączenia drutu odgromowego.

Wymiary

	A	B	E	ŚRUBA
1.1	57	57	9	4xM8/20
1.2	57	57	9	4xM8/30

Wersja materiałowa

	Ocynkowane	Cynkowane ogniowo	Miedziane	Nierdzewne	Mosiężne	Z przekładką mosiężną
1.1	1.1 OC	1.1 OG	1.1 CU	1.1 NI	1.1 MS	1.1 OC/CU
1.2	1.2 OC	1.2 OG	1.2 CU	1.2 NI	1.2 MS	1.2 OC/CU