3.1 ZŁĄCZE RYNNOWE

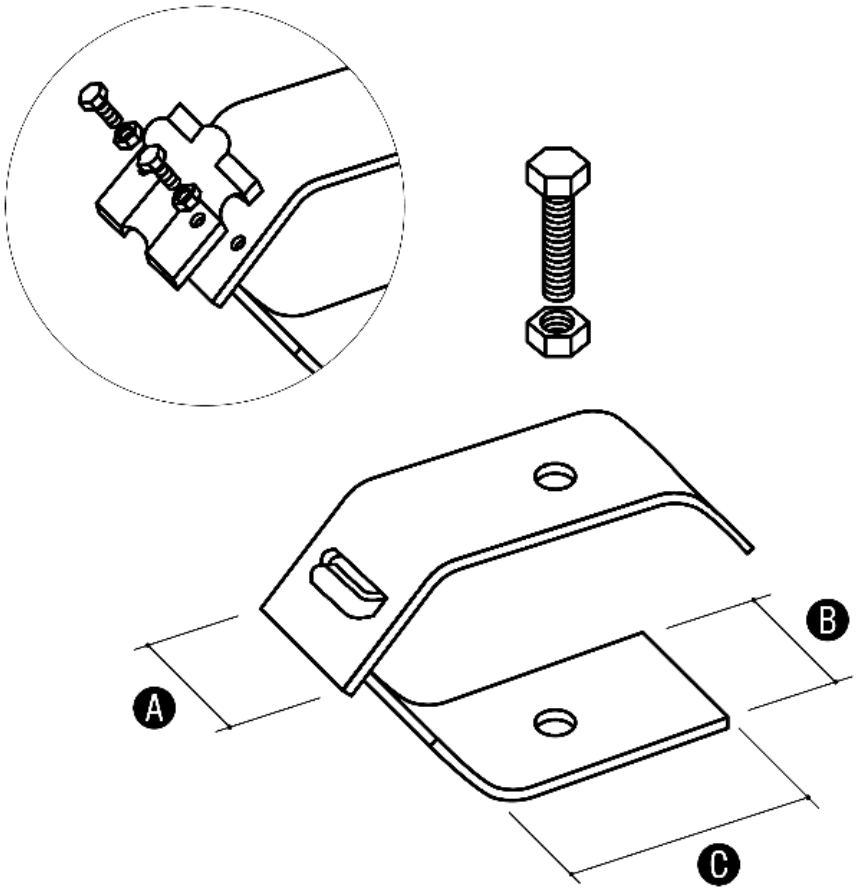

Służy do mocowania drutu odgromowego do rynny.
Wersja 3.1S (skręcana) umozliwia prowadzenie drutu w dwóch kierunkach.

	Wymiary			
	A	**B**	**C**	**ŚRUBA**
3.1	40	40	40	M6/30
3.1S	40	40	40	M6/30

	Wersja materiałowa					
	Ocynkowane	**Cynkowane ogniowo**	**Lakierowane**	**Miedziane**	**Nierdzewne**	**Mosiężne**
3.1	3.1 OC	3.1 OG	3.1 LA	3.1 CU	3.1 NI	3.1 MS
3.1S	3.1S OC	3.1S OG	3.1S LA	3.1S CU	3.1S NI	3.1S MS