64.10 UCHWYT DO RURY SPUSTOWEJ

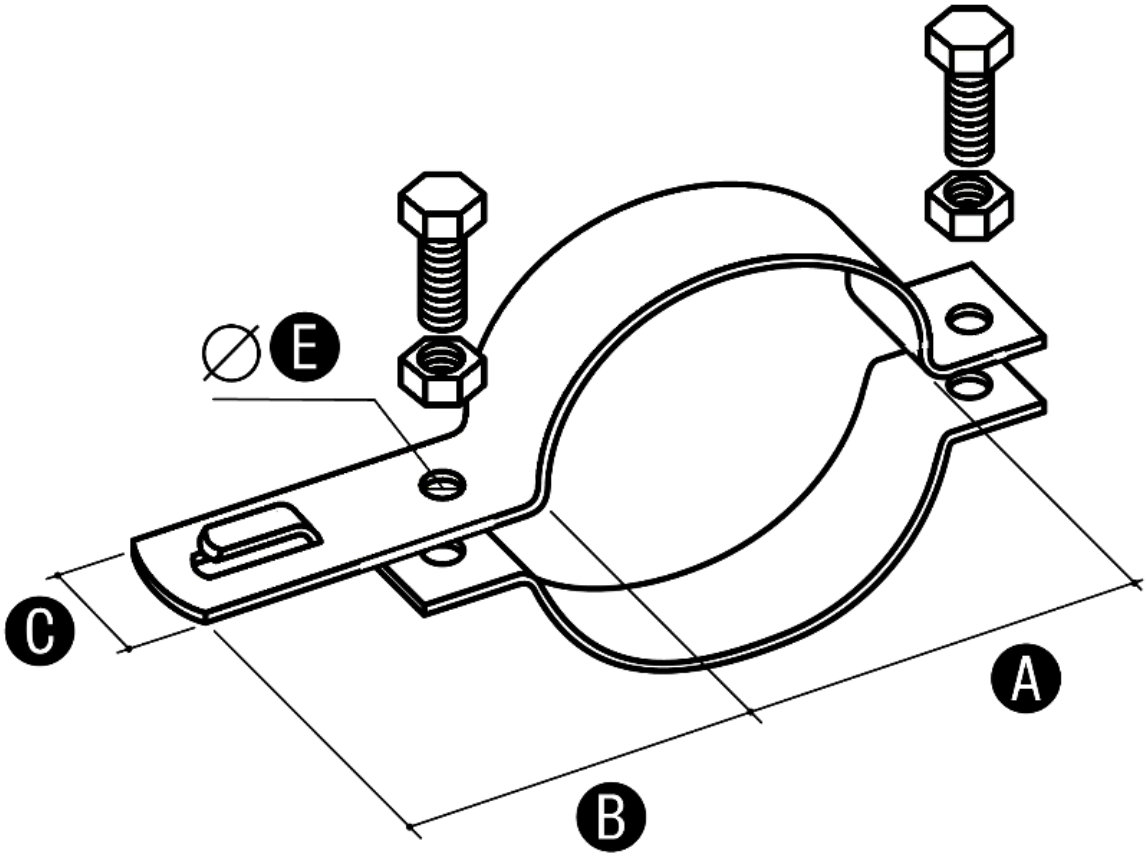

Służy do mocowania drutu odgromowego do rury spustowej.

	Wymiary			
	A	**B**	**C**	**E**
64.10	100	60	26	7
64.08	80	60	26	7

	Wersja materiałowa		
	Lakierowane	**Miedziane**	**Nierdzewne**
64.10	64.10 LA	64.10 CU	64.10 NI
64.08	64.08 LA	64.08 CU	64.08 NI