59.1 UCHWYT GĄSIOROWY UNIWERSALNY G5

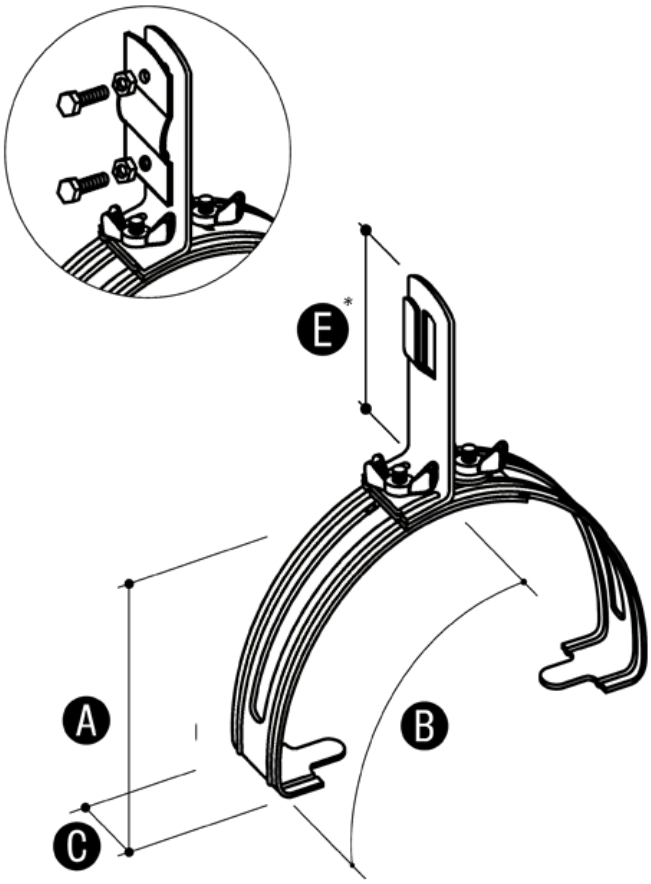

Służy do prowadzenia drutu odgromowego na szczytach dachów krytych dachówką. Mocowany do gąsiora poprzez skręcanie.

Wymiary

	A	B	C	E	ŚRUBA
59.1	65	od 125 do 205	26	115	2xM6/16
59.1S	65	od 125 do 205	26	115	2xM6/16

Wersja materiałowa

	Ocynkowane	Cynkowane ogniowo	Lakierowane	Miedziane	Nierdzewne
59.1	59.1 OC	59.1 OG	59.1 LA	59.1 CU	59.1 NI
59.1S	59.1S OC	59.1S OG	59.1S LA	59.1S CU	59.1S NI