# 68.1 SKRZYNKA KONTROLNA DO ELEWACJI

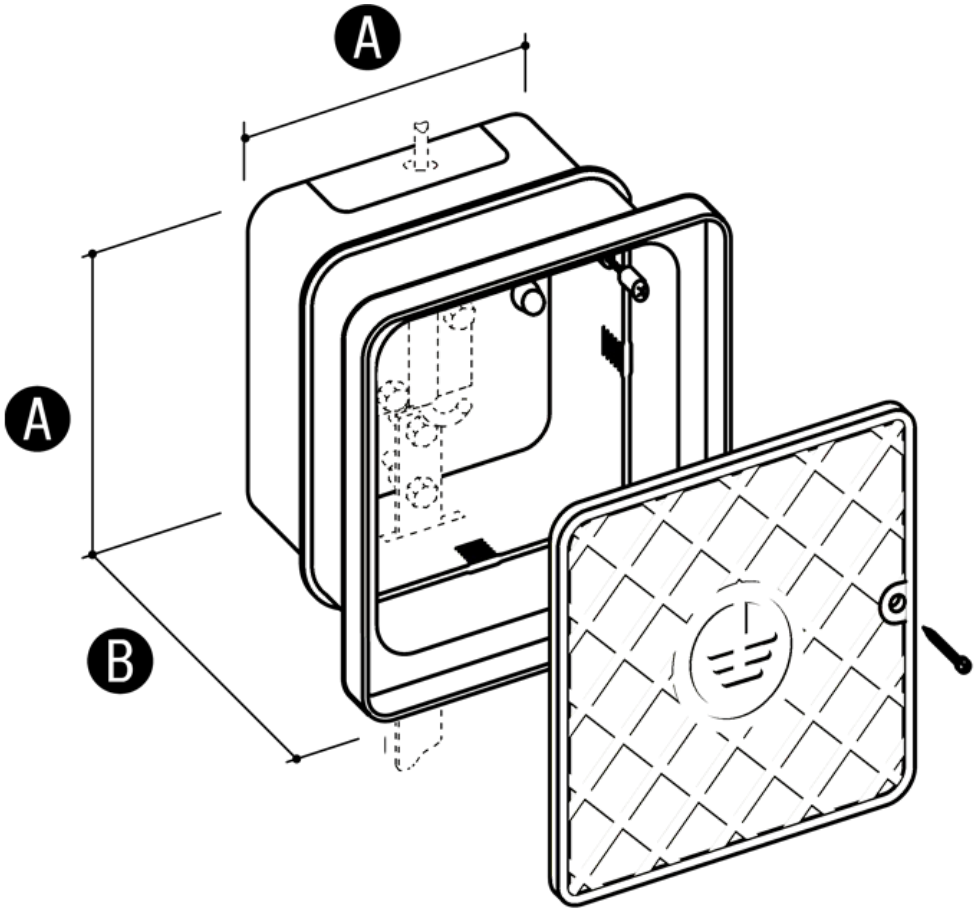


Służy do wykonywania połączeń kontrolnych pod elewacją. Wykonana z PCV.

Wymiary

| | A | B | KOLOR | ŚRUBA |
|---|---|---|---|---|
| **68.1/B** | 140 | 60 | biały | 2xwkręt |
| **68.2/B** | 140 | 100 | biały | 2xwkręt |
| **68.1/SZ** | 140 | 60 | szary | 2xwkręt |
| **68.2/SZ** | 140 | 100 | szary | 2xwkręt |

Wersja materiałowa

| | Pcv |
|---|---|
| **68.1/B** | 68.1/B PCV |
| **68.2/B** | 68.2/B PCV |
| **68.1/SZ** | 68.1/SZ PCV |
| **68.2/SZ** | 68.2/SZ PCV |