70.10 IGLICA KOMINOWA

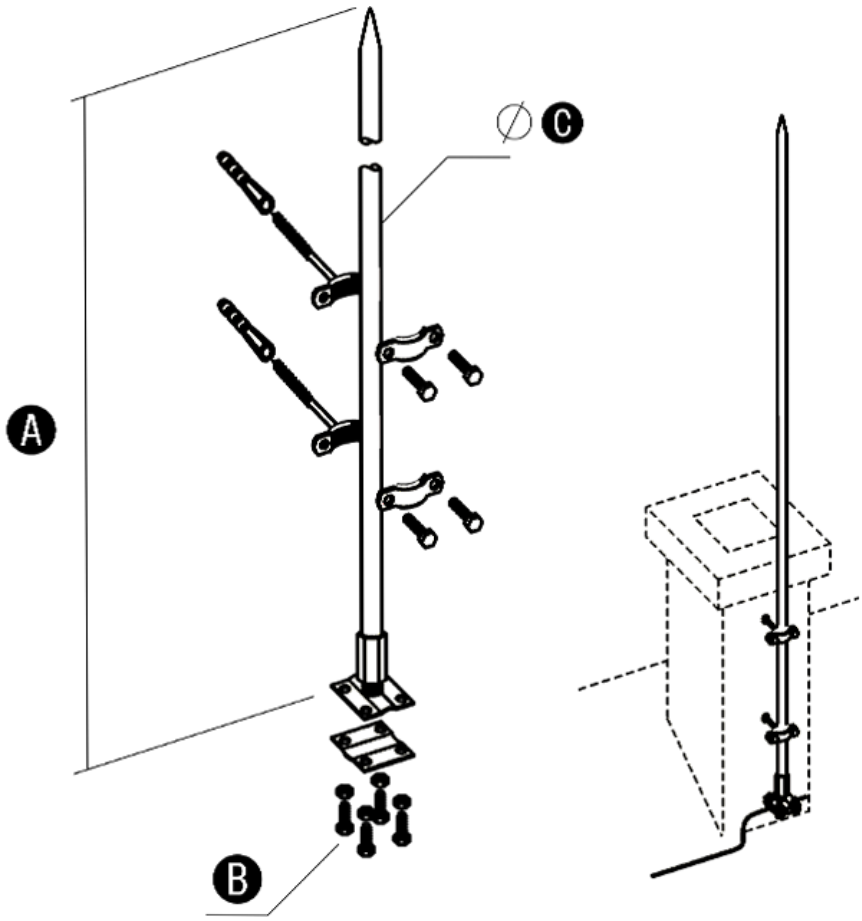

Służy do zabezpieczania kominów lub innych elementów dachu budynku.

	Wymiary		
	A	**B**	**C**
70.10	1000	4xM8/16	16
70.15	1500	4xM8/16	16
70.20	2000	4xM8/16	16
70.30	3000	4xM8/16	16

	Wersja materiałowa		
	Miedziane	**Nierdzewne**	**Aluminiowe**
70.10	70.10 CU	70.10 NI	70.10 AL
70.15	70.15 CU	70.15 NI	70.15 AL
70.20	70.20 CU	70.20 NI	70.20 AL
70.30	70.30 CU	70.30 NI	70.30 AL