DEHNbloc® M

DEHNbloc M 1 ...



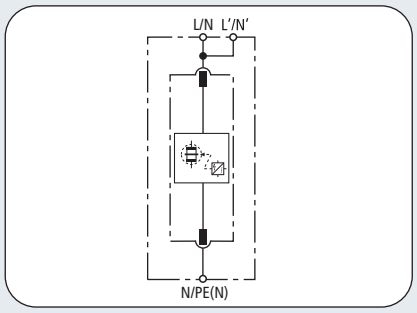

Schemat połączeń DB M 1 ...

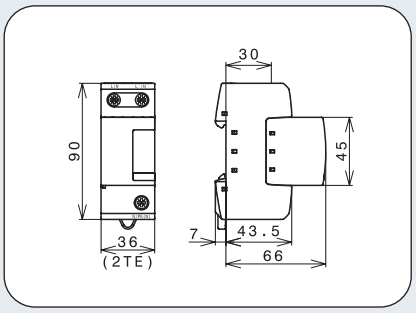

Rysunek wymiarowy DB M 1 ...

DB M 1 ...: jednobiegunowy, skoordynowany, z modułem wymiennym z silnym ograniczaniem prądu zwarciowego

	DB M 1 150	DB M 1 255	DB M 1 320
Ogranicznik przepięć wg PN-EN 61643-11	Typ 1	Typ 1	Typ 1
Ogranicznik przepięć wg PN-IEC 61643-1	Klasa I	Klasa I	Klasa I
Największe napięcie trwałej pracy AC U_C	150 V	255 V	320 V
Prąd udarowy (10/350) I_{imp}	35 kA	50 kA	25 kA
Znamionowy prąd wyładowczy (8/20) I_n	35 kA	50 kA	25 kA
Napięciowy poziom ochrony U_P	1,5 kV	2,5 kV	2,5 kV
Zdolność gaszenia prądu następczego AC I_{fi}	50 kA_{eff}	50 kA_{eff}	50 kA_{eff}
Ograniczanie prądu następczego / Selektywność	bezpiecznik od 35 A gL/gG do 50 kA_{eff} nie zadziała	bezpiecznik od 35 A gL/gG do 50 kA_{eff} nie zadziała	bezpiecznik od 35 A gL/gG do 50 kA_{eff} nie zadziała
Czas zadziałania t_A	≤ 100 ns	≤ 100 ns	≤ 100 ns
Maks. bezpiecznik (L) do I_K = 50 kA_{eff} (t_a ≤ 0,2 s)	500 A gL/gG	500 A gL/gG	315 A gL/gG
Maks. bezpiecznik (L) do I_K = 50 kA_{eff} (t_a ≤ 5 s)	315 A gL/gG	315 A gL/gG	315 A gL/gG
Maks. bezpiecznik (L) przy I_K > 50 kA_{eff}	200 A gL/gG	200 A gL/gG	200 A gL/gG
Maks. bezpiecznik (L-L´)	125 A gL/gG	125 A gL/gG	125 A gL/gG
Przepięcie dorywcze U_T	200 V / 5 sekund	440 V / 5 sekund	440 V / 5 sekund
Przepięcia dorywcze - cecha	wytrzymały	wytrzymały	wytrzymały
Zakres temperatur pracy (połączenie równoległe) T_{UP}	-40°C...+80°C	-40°C...+80°C	-40°C...+80°C
Zakres temperatur pracy (połączenie szeregowe) T_{US}	-40°C...+60°C	-40°C...+60°C	-40°C...+60°C
Wskaźnik działania / uszkodzenia	zielony / czerwony	zielony / czerwony	zielony / czerwony
Przekroje przewodów (L/N, L´/N´, N/PE(N)) min.	10 mm^2 drut / linka	10 mm^2 drut / linka	10 mm^2 drut / linka
Przekroje przewodów (L/N, N/PE(N)) maks.		50 mm^2 wielodrutowo / 35 mm^2 linka	
Przekroje przewodów (L´/N´) maks.		35 mm^2 wielodrutowo / 25 mm^2 linka	
Montaż		szyna 35 mm wg EN 60715	
Materiał obudowy		Thermoplast, kolor czerwony, UL 94 V-0	
Stopień ochrony	IP 20	IP 20	IP 20
Szerokość montażowa	2 moduły TE, DIN 43880	2 moduły TE, DIN 43880	2 moduły TE, DIN 43880
Dodatkowe certfikaty	—	VDE, KEMA	—
Dane potrzebne do zamówienia			
Typ	DB M 1 150	DB M 1 255	DB M 1 320
Numer katalogowy	**961 110**	**961 120**	NOWOŚĆ **961 130**
Opakowanie jednostkowe	1 szt.	1 szt.	1 szt.

Akcesoria do DEHNbloc® M

Moduły ochronne iskiernikowe DB M



Typ	Opak. jedn. szt.	Numer katalogowy
DB M MOD 150	1	**961 001**
DB M MOD 255	1	**961 002**
DB M MOD 320	1	**961 003**