Wysoka niezawodność
Optymalne odciążenie przewodu
Duże, zmienne zakresy zaciskania
Dla średnic przewodów do 98 mm



Dobra odporność chemiczna

Odporność na korozję

Odporność na uszkodzenia mechaniczne

Optymalne odciążenie

Odporny na kwasy

Odporny na temperaturę

Liczne certyfikaty zatwierdzające

Info
Rozmiary od 75 x 1,5 do 110 x 2 dławnicy SKINTOP® MS-M z innowacyjnymi, podwójnymi uszczelkami z lamelką dla łatwiejszego montażu przewodów o dużych przekrojach.
Teraz z aprobatą IP69 K! Sprawdzona niezawodność także podczas czyszczenia maszyn i instalacji gorącą wodą pod wysokim ciśnieniem!

Zakres zastosowania
W obszarach ze szczególnymi wymaganiami na specjalną stabilność mechaniczną i chemiczną.
Przemysł chemiczny
Pomiary, sterowanie i regulacja
Budowa maszyn i aparatury przemysłowej
Budowa instalacji przemysłowych

Wykonanie
Przyłączeniowy gwint metryczny zgodny z EN 50262

Normy i aprobaty
Nr pliku UL E79903

Uwaga
Przeciwnakrętki w grupie SKINDICHT® SM-M
Pasujące akcesoria, patrz SKINTOP® z gwintem metrycznym - akcesoria

PN 0486/01_03.10 ©2012 Lapp Group - Zmiany techniczne zastrzeżone
Fotografie nie mogą być używane do wymiarowania oraz nie stanowią szczegółowego odwzorowania przedstawionych produktów.

Dane techniczne

Uwaga - na zapytanie:	Wymiary montażowe i momenty dokręcania patrz tabela T21
Aprobaty:	P 69 K aprobata od rozmiaru M75x1,5 w przygotowaniu UL, CSA, DNV, VDE aprobata dla rozmiarów M90x2 do M110x2 w przygotowaniu
Uwaga:	Dostępność także w wersji ze stali nierdzewnej V2A
Materiał:	Korpus: mosiądz niklowany Wkład: poliamid Pierścień uszczelniający: CR Oring: NBR
Stopień ochrony:	IP 68 IP 69 K
Zakres temperatury:	Dynamiczne: -30°C do +100°C Połączenia statyczne: od -40°C do +100°C

PN 0486/01_03.10
©2012 Lapp Group - Zmiany techniczne zastrzeżone
Fotografie nie mogą być używane do wymiarowania oraz nie stanowią szczegółowego odwzorowania przedstawionych produktów.

Numer artykułu	Oznaczenie produktu/rozmiar	Zakres dławionych średnic ØF [mm]	Rozmiar klucza SW [mm]	Długość całkowita C [mm]	Długość gwintu [mm]	Liczba sztuk w opakowaniu
SKINTOP® MS-M/SKINTOP® MSR-M						
53112000	12 x 1,5	3-7	16	26,5	6.5	100
53112010	16 x 1,5	4,5-10	20	32.0	7.0	100
53112020	20 x 1,5	7-13	24	35,5	8.0	50
53112030	25 x 1,5	9-17	29	37,5	8.0	25
53112040	32 x 1,5	11-21	36	42,2	9.0	25
53112050	40 x 1,5	19-28	45	49,5	9.0	10
53112060	50 x 1,5	27-35	54	52.0	10.0	5
53112070	63 x 1,5	34-45	67	61,3	15.0	5
53112080	63 x 1,5 plus	44-55	75	65,5	15.0	5
53112510	75 x 1,5	58-68	95	105.0	15.0	1
53112512	90 x 2	66-78	115	136.0	20.0	1
53112514	110 x 2	86-98	135	154.0	25.0	1

PN 0486/01_03.10
Fotografie nie mogą być używane do wymiarowania oraz nie stanowią szczegółowego odwzorowania przedstawionych produktów.
©2012 Lapp Group - Zmiany techniczne zastrzeżone

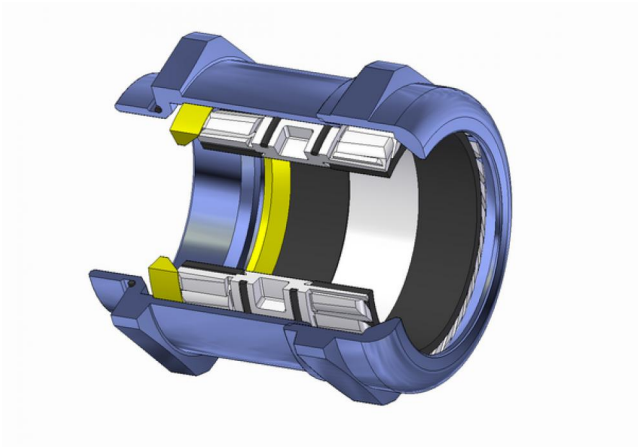

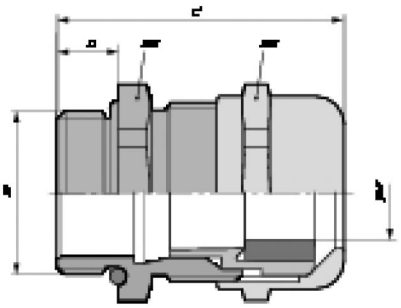

PN 0486/01_03.10 ©2012 Lapp Group - Zmiany techniczne zastrzeżone
Fotografie nie mogą być używane do wymiarowania oraz nie stanowią szczegółowego odwzorowania przedstawionych produktów.