INSTALACJE ELEKTRYCZNE

OGRANICZNIKI PRZEPIĘĆ TYPU 3

Typ 3 wg PN-EN 61643-11
Klasa III wg PN-IEC 61643-1

DEHNrail modular dwubiegunowy, z modułem wymiennym

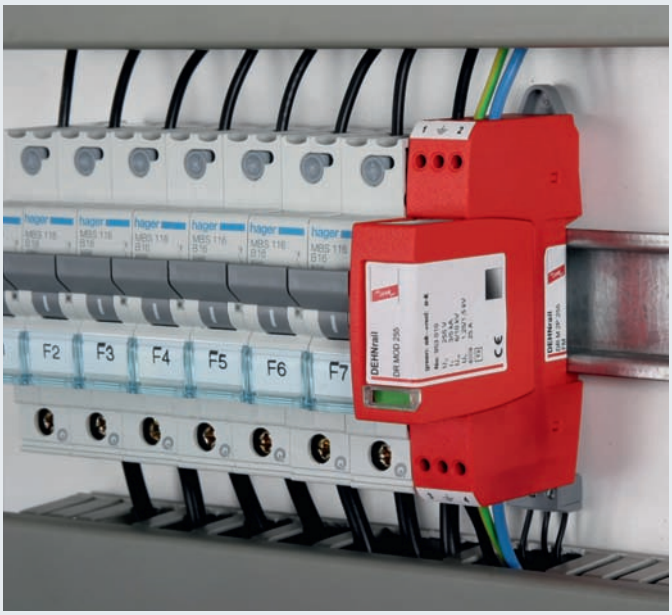

- dwubiegunowy ogranicznik, podstawa i wymienny moduł ochronny
- wysoka wytrzymałość udarowa warystorów z tlenku cynku w układzie z iskiernikiem
- energetyczna koordynacja z innymi ogranicznikami Czerwonej / Serii
- wskaźnik stanu w okienku kontrolnym
- mniejsza szerokość montażowa, tylko 1 moduł
- łatwa wymiana modułu ochronnego z klawiszami i ryglem blokującym
- odporność na wstrząsy i wibracje wg PN-EN 60068-2

Do ochrony przed przepięciami dla urządzeń elektroniki i automatyki przemysłowej do montażu na szynę. Do stosowania zgodnie ze Strefową Koncepcją Ochrony Odgromowej jako przejście pomiędzy strefami 1 - 2 i wyżej.

DEHNrail M 2P ...: **dwubiegunowy dwuczęściowy (podstawa i wymienny moduł ochronny)**
DEHNrail M 2P ... FM: **ze zdalną sygnalizacją uszkodzenia FM (bezpotencjałowe zestyki przełączne)**

Nowy modułowy DEHNrail M ma większą wytrzymałość udarową, większą obiążalność prądem roboczym i nową, praktyczną, funkcjonalną obudowę i moduł wymienny. W ten sposób udało się połączyć komfort użytkowania i bezpieczeństwo. Ponadto niski napięciowy poziom ochrony i ochrona przed przepięciami wzdłużnymi i poprzecznymi to optymalne cechy ogranicznika do ochrony urządzeń końcowych. Wykonanie przelotowe, z zaciskami wejściowymi i wyjściowymi, oraz większe obciążenie prądowe dla podłączenia przelotowego to dodatkowy atut podkreślający wysoką funkcjonalność.

W DEHNrail M - najnowszym urządzeniu z modułem wymiennym - zastosowano bezpieczne rozwiązanie wymiany modułu przelotowego w połączeniu z urządzeniem kontrolno-odłączającym.

Podstawa i moduł są fabrycznie zabezpieczone przed zastosowaniem niewłaściwego modułu za pomocą blokady mechanicznej.
Nowe i unikalne w DEHNrail M jest zastosowanie modułu z ryglem blokującym, które charakteryzuje się pewnym zatrzaskowym połączeniem modułu z podstawą. Ani drgania w czasie transportu, ani siły elektrodynamiczne podczas działania ogranicznika nie osłabią tego połączenia.

Pomimo tych wielu zalet może wystąpić przeciążenie prądem roboczym jeśli będzie on większy niż 25 A. W przypadku przeciążenia (tj. uszkodzenia) modułu można go szybko i łatwo wymienić bez potrzeby użycia narzędzi.
W wersji DEHNrail M ... FM, obok standardowego wskaźnika optycznego w okienku kontrolnym (kolory zielony / czerwony), występuje zestyk przełączny do zdalnej sygnalizacji stanu ogranicznika. Pozwala to wykorzystać w dowolny sposób zestyk zwierny (normalnie otwarty) lub rozwierny (normalnie zamknięty). W poprzedniej wersji DEHNrail występował tylko zestyk rozwierny.

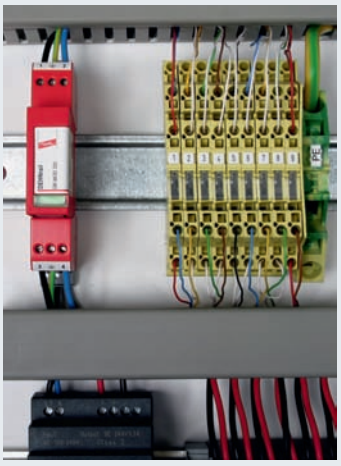

DEHNrail modular

DEHNrail M 2P ...



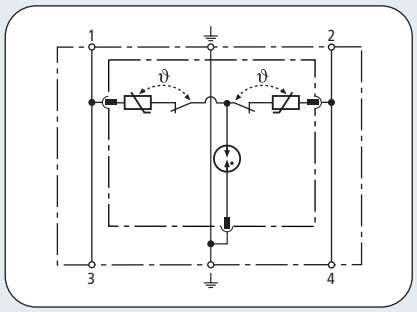

Schemat połączeń DR M 2P ...

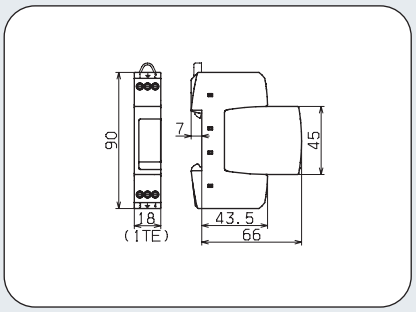

Rysunek wymiarowy DR M 2P ...

DR M 2P ...: dwubiegunowy dwuczęściowy (podstawa i wymienny moduł ochronny)

	DR M 2P 30	DR M 2P 60	DR M 2P 75	DR M 2P 150	DR M 2P 255
Ogranicznik wg PN-EN 61643-11 / ... PN-IEC 61643-1	Typ 3 / Klasa III	Typ 3 / Klasa III	Typ 3 / Klasa III	Typ 3 / Klasa III	Typ 3 / Klasa III
Napięcie znamionowe AC U_N	24 V	48 V	60 V	120 V	230 V
Największe napięcie trwałej pracy AC U_C	30 V	60 V	75 V	150 V	255 V
Największe napięcie trwałej pracy DC U_C	30 V	60 V	75 V	150 V	255 V
Znamionowy prąd obciążenia AC I_L	25 A	25 A	25 A	25 A	25 A
Znamionowy prąd wyładowczy (8/20) I_n	1 kA	1 kA	2 kA	2 kA	3 kA
Całkowity prąd wyładowczy (8/20) [L+N-PE] I_{total}	2 kA	2 kA	4 kA	4 kA	5 kA
Udar kombinowany U_{OC}	2 kV	2 kV	4 kV	4 kV	6 kV
Udar kombinowany [L+N-PE] $U_{OC\ total}$	4 kV	4 kV	8 kV	8 kV	10 kV
Napięciowy poziom ochrony [L-N] U_P	≤ 180 V	≤ 350 V	≤ 400 V	≤ 640 V	≤ 1250 V
Napięciowy poziom ochrony [L/N-PE] U_P	≤ 630 V	≤ 730 V	≤ 730 V	≤ 800 V	≤ 1500 V
Czas zadziałania [L-N] t_A	≤ 25 ns	≤ 25 ns	≤ 25 ns	≤ 25 ns	≤ 25 ns
Czas zadziałania [L/N-PE] t_A	≤ 100 ns	≤ 100 ns	≤ 100 ns	≤ 100 ns	≤ 100 ns
Maksymalny bezpiecznik dodatkowy	25 A gL/gG lub B 25 A				
Wytrzymałość zwarciowa przy maks. bezpieczniku 25 A gL/gG	6 kA_{eff}	6 kA_{eff}	6 kA_{eff}	6 kA_{eff}	6 kA_{eff}
Przepięcie dorywcze [L-N] U_T	—	—	—	—	335 V / 5 sekund
Przepięcie dorywcze [L/N-PE] U_T	—	—	—	—	400 V / 5 sekund
Przepięcie dorywcze [L+N-PE] U_T	—	—	—	—	1200 V + U_0 / 200 ms
Zakres temperatur pracy T_U	-40°C...+80°C	-40°C...+80°C	-40°C...+80°C	-40°C...+80°C	-40°C...+80°C
Wskaźnik działania / uszkodzenia	zielony / czerwony	zielony / czerwony	zielony / czerwony	zielony / czerwony	zielony / czerwony
Przekroje przewodów min.	0,5 mm² drut / linka				
Przekroje przewodów maks.	4 mm² ein-/2,5 mm² feindrähtig				
Montaż	na szynie 35 mm wg EN 60715				
Materiał obudowy	Thermoplast, kolor czerwony, UL 94 V-0				
Stopień ochrony	IP 20	IP 20	IP 20	IP 20	IP 20
Wymiary	1 TE, DIN 43880	1 TE, DIN 43880	1 TE, DIN 43880	1 TE, DIN 43880	1 TE, DIN 43880
Certyfikaty dodatkowe	KEMA, VDE, UL, VdS, CSA	KEMA, VDE, UL, VdS, CSA	KEMA, VDE, UL, VdS, CSA	KEMA, VDE, UL, VdS, CSA	KEMA, VDE, UL, VdS, CSA
Dane potrzebne do zamówienia					
Typ	DR M 2P 30	DR M 2P 60	DR M 2P 75	DR M 2P 150	DR M 2P 255
Numer katalogowy	**953 201**	**953 202**	**953 203**	**953 204**	**953 200**
Opakowanie jednostkowe	1 szt.	1 szt.	1 szt.	1 szt.	1 szt.

Akcesoria do DEHNrail modular

Moduł ochronny do DEHNrail M 2P

DR MOD ...: moduł ochronny, przelotowy układ połączeń



Typ	Opak. jedn. szt.	Numer katalogowy
DR MOD 30	1	**953 011**
DR MOD 60	1	**953 012**
DR MOD 75	1	**953 013**
DR MOD 150	1	**953 014**
DR MOD 255	1	**953 010**

www.dehn.pl