Karta danych technicznych
Ochrona kombinowana dla systemów dwużyłowych, 5 V



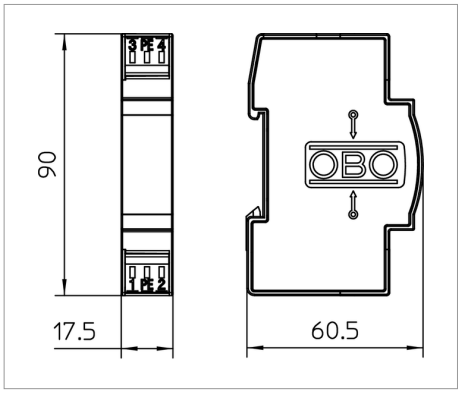

Typ	Najwyższe napięcie ciągłe Uc / AC V	Najwyższe napięcie ciągłe Uc / DC V	Liczba biegunów	System wtykowy	Opak. szt.	Waga kg/100 szt.	Nr kat.
FRD 2-5	5	8	2	Zacisk	1	5.100	5098794
FRD 2-24	19	28	2	Zacisk	1	5.100	5098727

zł/szt.

Schemat połączeń/obwodu

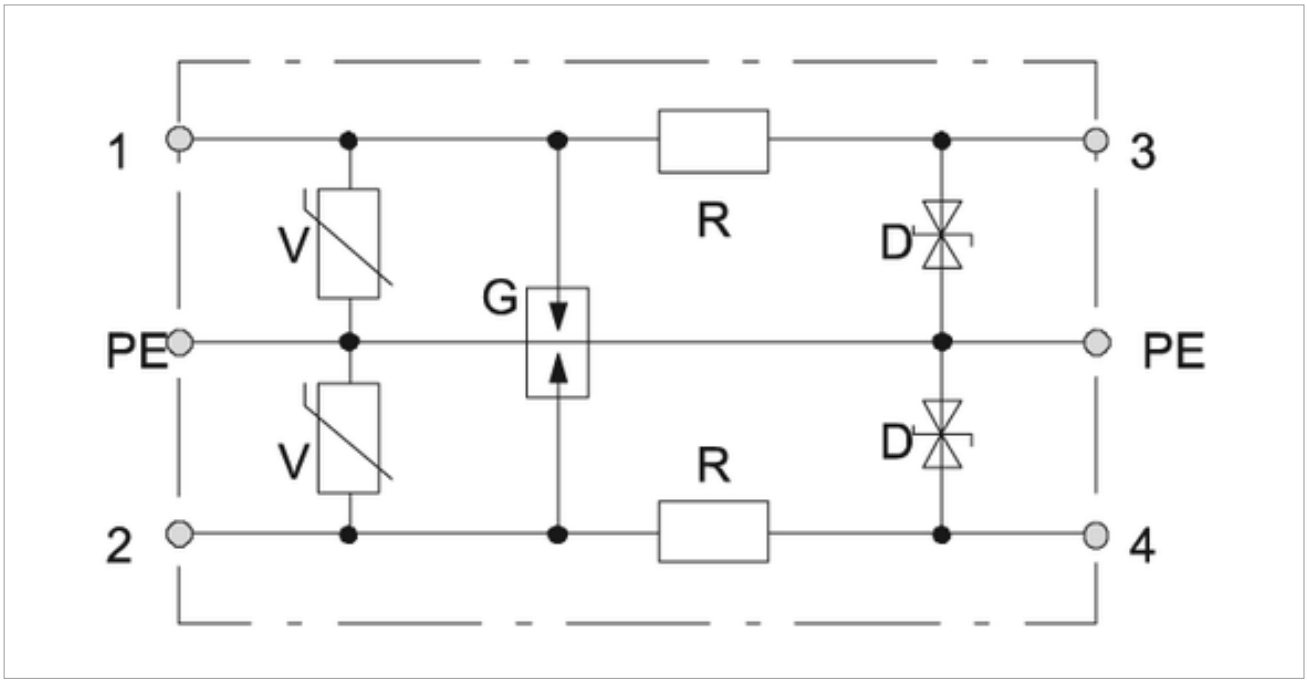

Nr katalogowy			**5098794**	**5098727**
Najwyższe napięcie ciągłe Uc / AC		V	5	19
Najwyższe napięcie ciągłe Uc / DC		V	8	28
LPZ			0→3	0→3
Liczba biegunów			2	2
Znamionowy prąd obciążenia	I_L	A	0.2	0.2
Rezystancja wzdłużna na linię		Ω	15 ± 10 %	15 ± 10 %
Stoßstromfestigkeit Ader-Erde			C1: 1 kV / 0,5 kA	C2: 5 kV / 2,5 kA
Gesamt-Ableiterstoßstrom	I_{Total}	kA	C2: 2kV / 1 kA	C2: 10kV / 5 kA
Napięciowy poziom ochrony żyła/żyła		V	30	120
Poziom napięcia ochronnego żyła/ziemia		V	15	60
Zakres temperatur	ϑ	°C	-40 - +80	-40 - +80
Szerokość w modulach TE (17,5 mm)			1	1
Przekrój przyłączanych przewodów giętkich		mm²	0.14 - 2.5	0.14 - 2.5
Przekrój przyłączanych przewodów wielodrutowych		mm²	0.14 - 2.5	0.14 - 2.5
Przekrój przyłączanych przewodów sztywnych		mm²	0.14 - 2.5	0.14 - 2.5
Norma kontrolna			IEC 61643-21	IEC 61643-21

Legenda


Rosja, GOST The State Committee for Standards


Underwriters Laboratories Inc., USA


5 lat gwarancji


Oświadczenie o zgodności z dyrektywami WE



Przejście pomiędzy strefami LPZ 0 a 3



Instalacje pomiarowe, sterowania i regulacji