# Karta danych technicznych
# Ochrona przepięciowa systemów dwużyłowych ze zdalną sygnalizacją usko



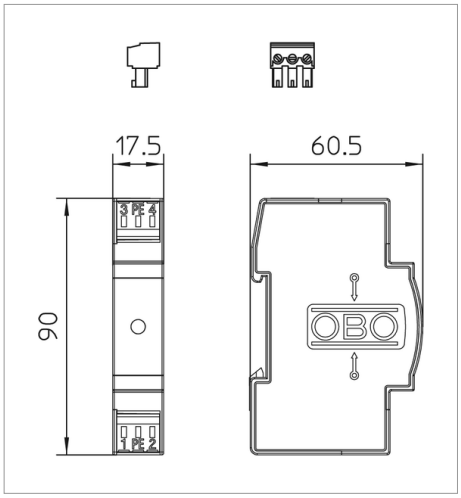


| Typ | U max DC<br>V | U max AC<br>V | Opak.<br>szt. | Waga<br>kg/100 szt. | Nr kat. |
|---|---|---|---|---|---|
| VF230-AC-FS | | 255 | 1 | 6.910 | 5097858 |

zł/szt.