68.4 SKRZYNKA KONTROLNA DO ELEWACJI

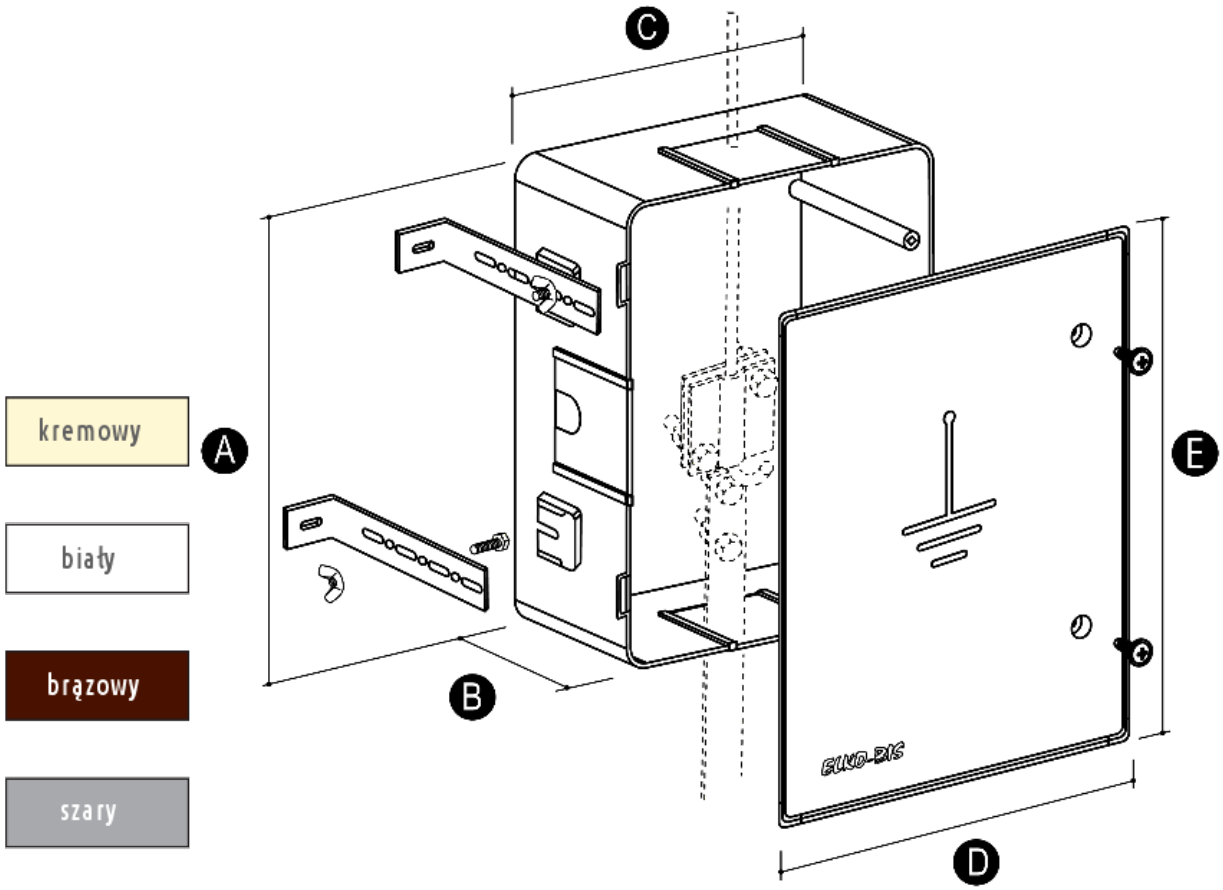

Wykorzystywana przy montażu złącz kontrolnych i przewodów odprowadzających pod elewacją. Wykonana z PCV. Posiada unikalny system regulacji głębokości osadzenia od 85 – 142mm!

Wymiary

	A	B	C	D	E	GŁĘBOKOŚĆ OSADZENIA	KOLOR
68.4/K	230	85	150	168	250	85-142	kremowy
68.4/B	230	85	150	168	250	85-142	biały
68.4/BR	230	85	150	168	250	85-142	brązowy
68.4/SZ	230	85	150	168	250	85-142	szary

Wersja materiałowa

	Pcv
68.4/K	68.4/K PCV
68.4/B	68.4/B PCV
68.4/BR	68.4/BR PCV
68.4/SZ	68.4/SZ PCV