Karta danych technicznych
Zamek do taśmowej obejmy uziemiającej



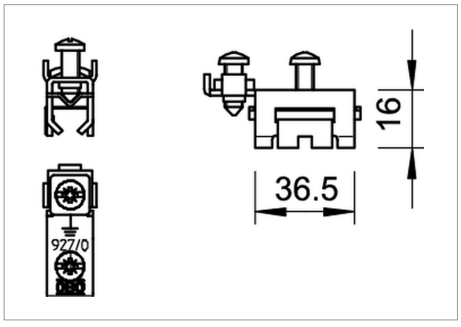

- Możliwość przyłączenia: maks. 2 przewody 2,5-25 mm²
- Możliwość przyłączenia przewodów okrągłych Rd 8

Typ	Opak. szt.	Waga kg/100 szt.	Nr kat.
927 SCH-K-VA	20	4.700	5057930

VA Stal nierdzewna 1.4301 zł/10