Karta danych technicznych
Obejma uziemiająca typ 942



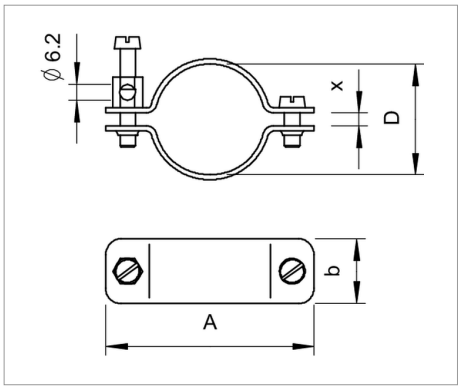

942: Obejma uziemiająca

- Do rur 1/8-1 1/2" lub Ø 8-49 mm
- Możliwości przyłączenia: przewody do 16 mm²
- Z zaciskiem przyłączeniowym i śrubą z łbem walcowym M6 x 16 z mosiądzu, niklowana
- Nakładka obejmy i podstawa z miedzi, niklowane

Typ	Wymiar A mm	Zakres mocowania D mm	Wymiar X mm	dla średnicy rury cal	Opakowanie 3 (wersja karton)	Opak. szt.	Waga kg/100 szt.	Nr kat.
942 11	44	8 - 11	3.5	1/8	420	10	4.480	5038014
942 15	50	13 - 15	3	1/4	320	10	4.800	5038030
942 18	52	16 - 18	2	3/8	200	10	5.170	5038057
942 22	55	19 - 22	3	1/2	180	10	5.550	5038073
942 28	63	24 - 28	3	3/4	180	10	6.170	5038081
942 35	71	30 - 35	5	1	120	10	8.570	5038111
942 43	81	39 - 43	5	1 1/4	100	10	9.740	5038138
942 49	86	44 - 49	5	1 1/2	100	10	10.540	5038154

Cu miedź N niklowana zł/10