Karta danych technicznych
Szyna wyrównwcza z metalową podstawą



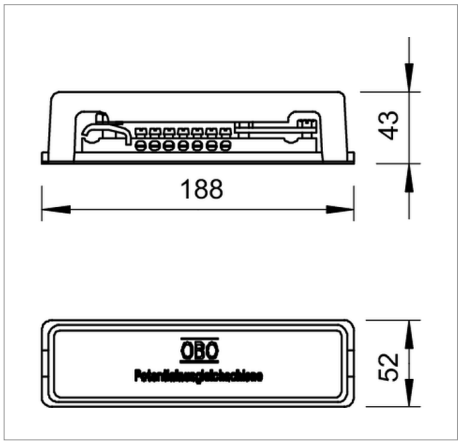

1809/M: Szyna wyrównawcza, z metalową podstawą

Możliwości przyłączania:

- 7x jedno lub wielodrutowe przewody do 25 mm² lub giętkie przewody do 16 mm²
- 1 x przewód okrągły Rd 8-10
- 1 x płaskownik do FL30 lub przewód okrągły Rd 8-10
- Pokrywa z polistyrenu, szara
- Płyta podstawy i zaciski ze stali, cynkowane galwanicznie
- Listwa zaciskowa z mosiądzu, niklowana
- Śruby i nakładka ze stali, cynkowane galwanicznie
- Zdolność odprowadzania piorunowego prądu udarowego: 100 kA (10/350)

Typ	Opak. szt.	Waga kg/100 szt.	Nr kat.
1809 M	1	28.100	5015081

CuZn 37 mosiądz

zł/szt.

Legenda



Testowany prądem udarowym