Karta danych technicznych
Szyna wyrównwcza do montażu podtynkowego typu 1809

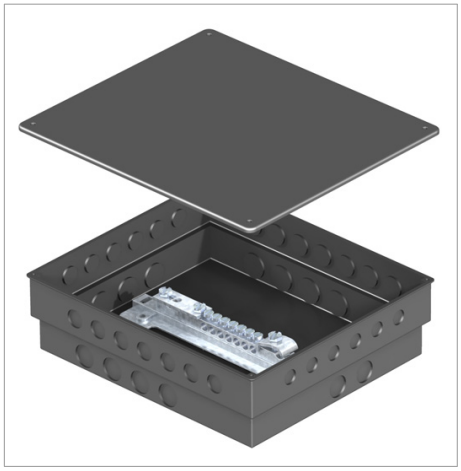

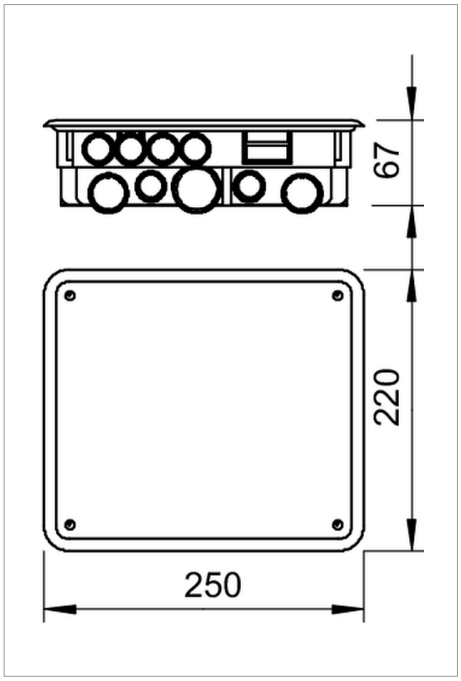

1809/UP: Szyna wyrównawcza do montażu podtynkowego

Możliwości przyłączenia:

- 7 x przewody do 25 mm²
- 1 x przewód okrągły Rd 8-10
- 1 x płaskownik do FL30 lub przewód okrągły Rd 8-10
- Z zamontowaną szyną wyrównawczą typ 1809 (bez osłony)
- Skrzynka z przetłoczeniami do wprowadzenia wymaganych przewodów i z pokrywą

Typ	Opak. szt.	Waga kg/100 szt.	Nr kat.
1809 UP	1	74.500	5015065

CuZn 37 mosiądz

zł/szt.