Karta danych technicznych
Obejma mocująca, średnia 5-18 mm



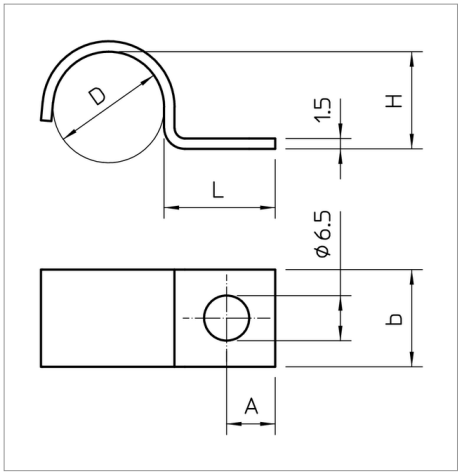

Obejma mocująca do kabli i rur,
dodatkowe przetłoczenie od rozmiaru 20.

Typ	do średnicy mm	Opakowanie 3 (wersja karton)	Opak. szt.	Waga kg/100 szt.	Nr kat.
1015 5 G	5	3000	100	0.325	1009028
1015 6 G	6	2400	100	0.385	1009036
1015 7 G	7	2000	100	0.418	1009044
1015 8 G	8	2000	100	0.428	1009052
1015 9 G	9	2000	100	0.468	1009060
1015 10 G	10	2000	100	0.560	1009079
1015 11 G	11	1800	100	0.632	1009087
1015 12 G	12	1000	100	0.672	1009109
1015 13 G	13	1800	100	0.683	1009117
1015 14 G	14	1200	100	0.710	1009168
1015 15 G	15	1200	100	0.744	1009184
1015 16 G	16	1200	100	0.753	1009192
1015 17 G	17	1200	100	0.764	1009206
1015 18 G	18	1200	100	0.835	1009214

St stal G cynkowana galwanicznie zł/10

Legenda

 Osadzak wstrzeliwujący

 urządzenie do wbijania gwoździ

CE Oświadczenie o zgodności z dyrektywami WE