Karta danych technicznych
Uchwyt ścienno- stropowy



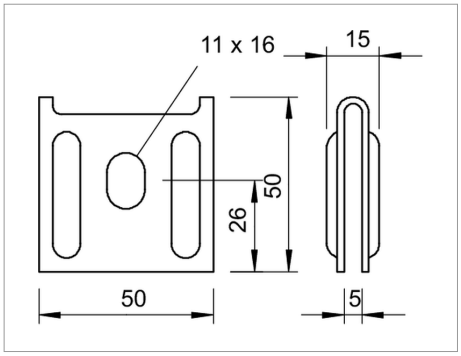

Uchwyt ścienno- stropowy, do korytek siatkowych

Zalecenie:
Jako mocowanie ścienne do maks. szerokości korytka siatkowego 200 mm.
Jako uchwyt środkowy do maks. szerokości korytka siatkowego 200 mm.
Jako uchwyt do podwieszania do maks. szerokości korytka siatkowego 300 mm.

Typ	Opak. szt.	Waga kg/100 szt.	Nr kat.
K 12 1818 FS	25	7.600	6437109

St stal FS cynkowana metodą Sendzimira zł/szt

Legenda

CE Oświadczenie o zgodności z dyrektywami WE



Koryto kablowe, wysokość boku 35 mm



Koryto kablowe, wysokość boku 55 mm