Karta danych technicznych
T 25, dławiki elastyczne



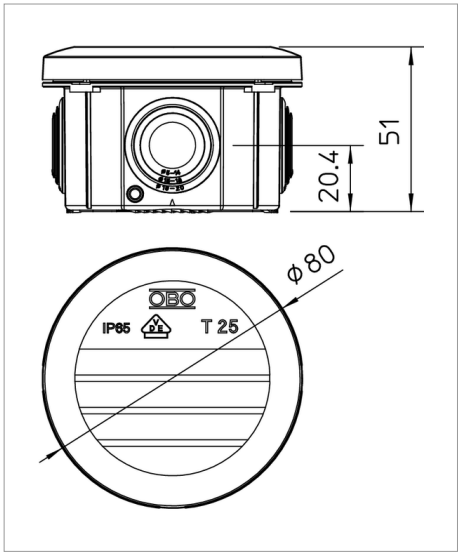



Puszki kablowe odgałęźne wykonane są z tworzywa termoplastycznego - polipropylenu - z dławikami elastycznymi wykonanymi z octanu etylowinylu (EVA). Tworzywo to jest miękkie, co oznacza, że można je łatwo kształtować. Dzięki temu przewody można instalować przebijając bezpośrednio dławiki przewodem 4 x M25, albo też dławik można naciąć w wyznaczonym miejscu, aby wykonac otwór do wprowadzenia przewodów lub rur. Oprócz tego zamiast dławików elastycznych do otworów można zamontować dławiki kablowe, które zabezpiecza się następnie od wewnątrz przeciwnakrętką.
Odgałęźne puszki kablowe można nakręcić zarówno na gwint M6, jak również zamontować za pomocą śrub do blachy 3,5x9,5 w otworach na dnie na płytach montażowych.

Wymiary wewnętrzne w świetle: Ø63 x 45 mm
Pokrywa z polem opisowym.

Wersja standardowa: niepodtrzymująca palenie, temperatura badania 650°C
Wersja F: niepodtrzymująca palenie, temperatura badania 960°C.

Typ	Wykonanie	Wloty	Kolor	Opakowanie 3 (wersja karton)	Opak. szt.	Waga kg/100 szt.	Nr kat.
T 25	Standard	4 x M25	jasnoszary; RAL 7035	125	5	4.190	2007029
T 25 RW		4 x M25	czysta biel; RAL 9010	125	5	4.190	2007509
T 25 F	960 °C, niepodtrzymujący palenie	4 x M25	jasnoszary; RAL 7035	125	5	4.190	2007312
T 25 RO-LGR	z czerwoną pokrywą	4 x M25	czerwono-szary	125	5	4.190	2007622
T 25 UV RW	odporny na działanie promieni UV	4 x M25	czysta biel; RAL 9010	125	5	4.190	2007408
T 25 KL	z listwą zaciskową	4 x M25	jasnoszary; RAL 7035	125	5	6.400	2007430
T 25 HEB		4 x M25	jasna kość słoniowa; RAL 1015	125	5	4.190	2007581

PP polipropylen zł/10

Legenda



IP 65 stopień ochrony IP 65

M25 wejście M25

2,5 mm² przekrój znamionowy 2,5 mm²

4 4 wejścia kabli

urządzenie do wbijania gwoździ

500 V napięcie znamionowe 500 V

Legenda



odporny na UV

Zrzeszenie elektrotechniki, elektroniki, techniki informacyjnej, stowarzyszenie zarejestrowane, Niemcy

bezhalogenowy: bez chloru, fluoru i bromu

niepodtrzymujący palenia: 650°C

Oświadczenie o zgodności z dyrektywami WE