Karta danych technicznych
Łącznik wzdłużny

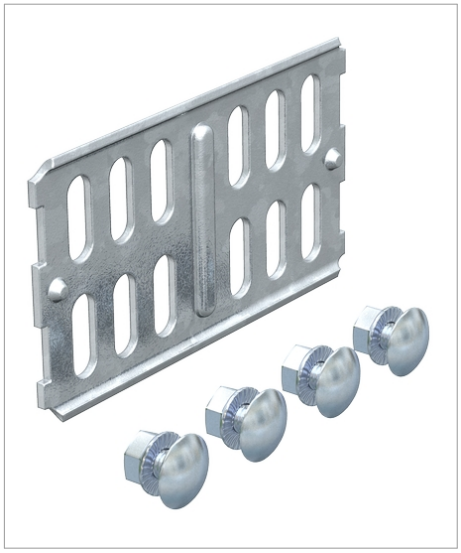

Łączniki wzdłużne do prostego łączenia koryt kablowych, kształtek łączeniowych i przegród o wysokości boku 60 mm.

Zawiera potrzebne materiały montażowe.

Typ	Wysokość boczna mm	Opak. szt.	Waga kg/100 szt.	Nr kat.
RLVK 60 FS	60	10	9.200	6067093

St stal FS cynkowana metodą Sendzimira zł/szt

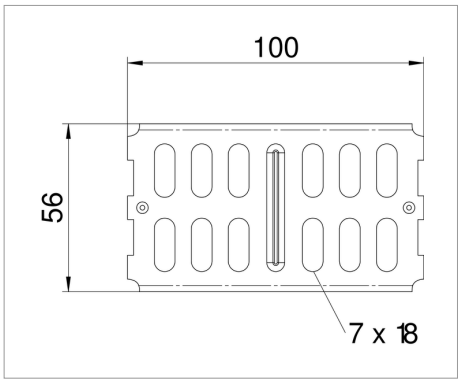

Legenda



Zrzeszenie elektrotechniki, elektroniki, techniki informacyjnej, stowarzyszenie zarejestrowane, Niemcy


Oświadczenie o zgodności z dyrektywami WE



Koryto kablowe, wysokość boku 60mm



Certyfikat BET- zgodnie z PN EN 61537