# Karta danych technicznych
# Zacisk połączeniowy

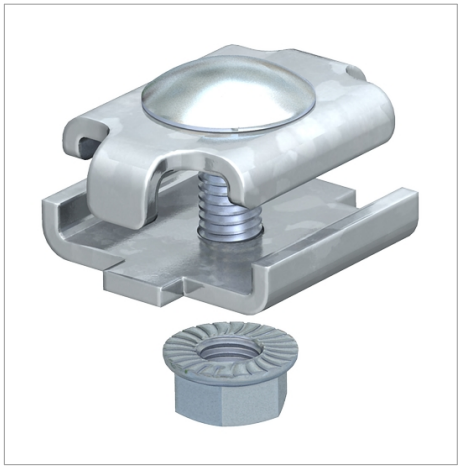

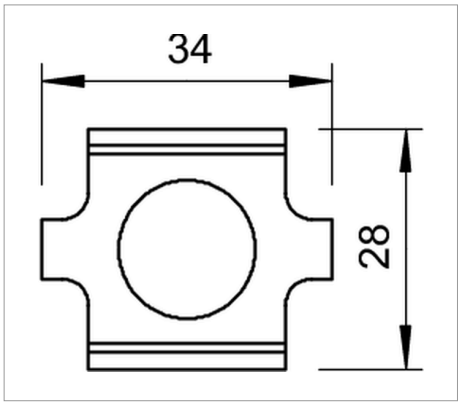


Łącznik stykowy do korytek siatkowych w wersji skręcanej.

Zawiera śrubę FRS M6 x 20 i nakrętkę kombi.

| Typ | Opak. szt. | Waga kg/100 szt. | Nr kat. |
|---|---|---|---|
| GSV 34 FT | 25 | 3.000 | 6016634 |

St stal FT cynkowana zanurzeniowo ogniowo zł/szt

# Legenda

Oświadczenie o zgodności z dyrektywami WE



Koryto kablowe, wysokość boku 35 mm



Koryto kablowe, wysokość boku 55 mm



Korytko siatkowe, wysokość boku 105 mm



Korytko siatkowe C, wysokość boczna 50 mm



Certyfikat BET- zgodnie z PN EN 61537