Karta danych technicznych
Uchwyt Nagel-Fix



Ze wstępnie zamontowanym gwoździem ocynkowanym, do gwoździ stalowych o śr. 3 lub 3,5 mm, do mocowania przewodów w szczelinach murowanych i na murach, 1 - 2 przewody NYM 3 x 1,5/2,5 mm² lub 1 - 2 przewody NYM 5 x 1,5/2,5 mm².

Typ	do gwoździ o średnicy mm	Kolor	Opakowanie 3 (wersja karton)	Opak. szt.	Waga kg/100 szt.	Nr kat.
1996 40	3 x 40	przezroczysty	1200	100	0.180	2222833
1996 50	3,5 x 50	przezroczysty	1200	100	0.450	2222841
1996 60	3,5 x 60	przezroczysty	1200	100	0.550	2222868
1996 70	3,5 x 70	przezroczysty	1200	100	0.210	2222876

PP polipropylen zł/10

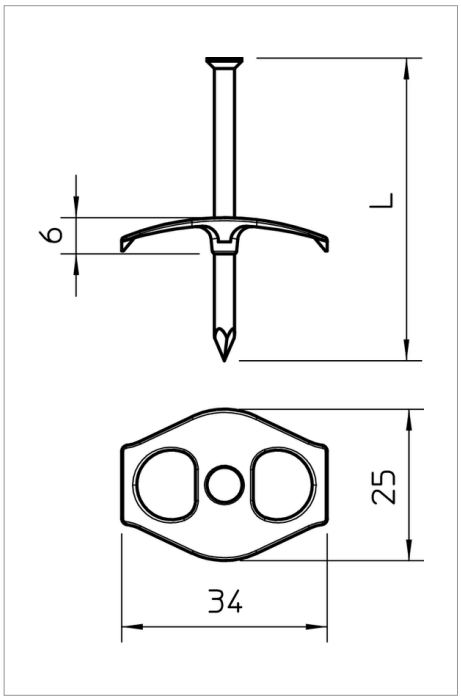

Legenda



bezhalogenowy: bez chloru, fluoru i bromu

CE Oświadczenie o zgodności z dyrektywami WE