Obudowa naścienna ze stali nierdzewnej 304L / 316L

Wprowadzenie


PB500075


PB501243

Charakterystyka techniczna

Obudowy te zostały zaprojektowane specjalnie dla przemysłów spożywczego, chemicznego i naftowego, charakteryzujących się wysokimi wymaganiami dotyczącymi higieny i odporności na korozję.

- Dostępne są dwa rodzaje materiałów (z wykończeniem matowym Scotch-Brite®)
– AISI 304L,
– AISI 316L.
- Dostępne są dwie wersje obudów naściennych:
– Z drzwiami pełnymi,
– Z drzwiami przeszklonymi, szkło Securit®, o grubości 4 mm.
- Stopień ochrony IP66 wszystkich pojedynczych obudów z drzwiami pełnymi i przeszklonymi, IP 55 w przypadku obudów z podwójnymi drzwiami (zgodnie z IEC 60529).
- Odporność na udary mechaniczne:
– IK 10 – obudowy z drzwiami stalowymi,
– IK 08 – obudowy z drzwiami przeszklonymi.
- Grubość: 1,5 mm.
- Korpus jednoczęściowy (struktura krzyżowa). Profil przedni w kształcie korytka.
- 4 kołki tylne montażowe.
- 2 wycięte profile pionowe na drzwiach (od wysokości 600 mm), z otworami o średnicy 4,25 i rozstawie 25 mm do montażu akcesoriów.
- Rama wzmacniająca drzwi (od wysokości 1000 mm) o przekroju 20 mm × 15 mm, z otworami o średnicy 5 mm i rozstawie 25 mm.
- Zamek standardowy „double-bar” 3 mm (zamak chromowany).
- 2 punkty zamknięcia dla wysokości większej niż 500 mm lub 3 punkty w przypadku obudów z podwójnymi drzwiami.
- Zawiasy ze stali nierdzewnej przykręcone do korpusu obudowy. Ułatwia to usunięcie i odwrócenie drzwi. Kąt otwarcia: 120°.
- Uszczelka poliuretanowa
- Śruby M6 × 16 na drzwiach i na korpusie umożliwiające wykonanie połączenia wyrównawczego (do zamówienia osobno).
- 4 otwory do bezpośredniego montażu na ścianie lub za pomocą uchwytów montażowych (do zamówienia osobno), zaślepione zatyczkami uszczelniającymi.

Certyfikaty

- IEC 62208.
- UL 508A.
- CAN/CSA 22.

Obudowy naścienne ze stali nierdzewnej
Poradnik doboru

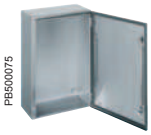
PB500075


PB501243


PB501244


PB501239

Wymiary zewnętrzne (mm)			Liczba zamków	Liczba drzwi	304L stal nierdzewna		316L stal nierdzewna	304L daszek ze stali nierdzewnej
Wys.	Szer.	Gł.			Drzwi pełne	Drzwi przeszklone**	Drzwi pełne	
300	200	150	1	1	**NSYS3X3215**	-	**NSYS3X3215H**	**NSYTX2015**
300	250	150	1	1	**NSYS3X302515**	-	**NSYS3X302515H**	**NSYTX2515**
300	300	150	1	1	**NSYS3X3315**	-	**NSYS3X3315H**	**NSYTX3015**
400	300	150	1	1	**NSYS3X4315**	-	**NSYS3X4315H**	**NSYTX3015**
400	300	200	1	1	**NSYS3X4320**	**NSYS3X4320T**	**NSYS3X4320H**	**NSYTX3020**
400	400	200	1	1	**NSYS3X4420**	-	**NSYS3X4420H**	**NSYTX4020**
400	600	200	1	1	**NSYS3X4620**	-	**NSYS3X4620H**	**NSYTX6020**
500	400	200	2	1	**NSYS3X5420**	**NSYS3X5420T**	**NSYS3X5420H**	**NSYTX4020**
600	400	200	2	1	**NSYS3X6420**	**NSYS3X6420T**	**NSYS3X6420H**	**NSYTX4020**
600	600	250	2	1	**NSYS3X6625**	-	**NSYS3X6625H**	**NSYTX6025**
700	500	250	2	1	**NSYS3X7525**	**NSYS3X7525T**	**NSYS3X7525H**	**NSYTX5025**
800	600	250	2	1	**NSYS3X8625**	**NSYS3X8625T**	**NSYS3X8625H**	**NSYTX6025**
800	800	300	2	1	**NSYS3X8830**	-	**NSYS3X8830H**	**NSYTX8030**
1000	800	300	2	1	**NSYS3X10830**	**NSYS3X10830T**	**NSYS3X10830H**	**NSYTX8030**
1000	1000	300	*	2	**NSYS3X101030**	-	**NSYS3X101030H**	**NSYTX10030**
1200	800	300	2	1	**NSYS3X12830**	-	**NSYS3X12830H**	**NSYTX8030**
1200	1000	300	*	2	**NSYS3X121030**	-	**NSYS3X121030H**	**NSYTX10030**

*Trzypunktowy system zamykania.
**Drzwi przeszklone nie posiadają wzmocnień.


PB500072


PB500100


PB500101

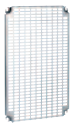
PB500102


PB500328


PB500408


PB500136

Wys.	Szer.	Gł.	Płyta montażowa			Telequick	Drzwi wewnętrzne	Płyta modułowa	Liczba modułów	Szyny regulacyjne
			Pełna	Z nadrukiem	Perforowana					
300	200	150	**NSYMM32**	-	-	**NSYMR32**	-	-	-	-
300	250	150	**NSYMM3025**	-	-	**NSYMR3025**	-	-	-	-
300	300	150	**NSYMM33**	-	-	**NSYMR33**	-	-	-	-
400	300	150	**NSYMM43**	**NSYMS43**	**NSYMF43**	**NSYMR43**	**NSYPIN43**	**NSYDLM24**	24	-
400	300	200	**NSYMM43**	**NSYMS43**	**NSYMF43**	**NSYMR43**	-	**NSYDLM24**	24	**NSYSDCR200**
400	400	200	**NSYMM44**	**NSYMS44**	**NSYMF44**	**NSYMR44**	-	-	-	**NSYSDCR200**
400	600	200	**NSYMM64**	**NSYMS64**	**NSYMF64**	**NSYMR46**	-	-	-	**NSYSDCR200**
500	400	200	**NSYMM54**	**NSYMS54**	**NSYMF54**	**NSYMR54**	**NSYPIN54**	**NSYDLM48**	48	**NSYSDCR200**
600	400	200	**NSYMM64**	**NSYMS64**	**NSYMF64**	**NSYMR64**	**NSYPIN64**	**NSYDLM48P**	48	**NSYSDCR200**
600	600	250	**NSYMM66**	**NSYMS66**	**NSYMF66**	**NSYMR66**	-	**NSYDLM84**	84	**NSYSDCR250**
700	500	250	**NSYMM75**	**NSYMS75**	**NSYMF75**	**NSYMR75**	**NSYPIN75**	**NSYDLM66**	66	**NSYSDCR250**
800	600	250	**NSYMM86**	**NSYMS86**	**NSYMF86**	**NSYMR86**	**NSYPIN86**	**NSYDLM84P**	84	**NSYSDCR250**
800	800	300	**NSYMM88**	-	**NSYMF88**	**NSYMR88**	-	-	-	**NSYSDCR300**
1000	800	300	**NSYMM108**	-	**NSYMF108**	**NSYMR108**	**NSYPIN108**	**NSYDLM240**	234	**NSYSDCR300**
1000	1000	300	**NSYMM1010**	-	**NSYMF1010**	**NSYMR1010**		-	-	**NSYSDCR300**
1200	800	300	**NSYMM128**	-	**NSYMF128**	**NSYMR128**	**NSYPIN128**	-	-	**NSYSDCR300**
1200	1000	300	**NSYMM1210**	-	**NSYMF1210**	**NSYMR1210**	-	-	-	**NSYSDCR300**

Zestaw 4 uchwytów ze stali nierdzewnej	Plastikowa, przylepna kieszeń na dokumenty	Łącznik do drzwi	Oświetlenie
 PB501242	 PB500083	 PB500186	 PB500082
304L : **NSYPFCX** 316L : **NSYPFC2X**	**NSYDPA44**	**NSYINLCRN**	**NSYLAMDP**

Akcesoria



PB501239

Daszek

- Bezpośredni montaż do korpusu obudowy.
- Blacha ze stali nierdzewnej 304L, grubość 1,5 mm, wykończenie matowe Scotch-Brite®
- Dostarczany z elementami niezbędnymi do montażu.
- Inne wykończenia, inne rodzaje stali nierdzewnej – prosimy o kontakt.

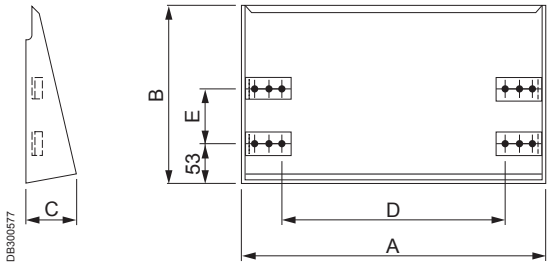

DB300577

Skonfigurowane

Do obudów naściennych (mm)		Wymiary (mm)					Nr kat. daszku
Szer.	Gł.	A	B	C	D	E	
200	150	205	183	51	120	-	**NSYTX2015**
250	150	205	183	51	120	-	**NSYTX2515**
300	150	305	183	51	220	-	**NSYTX3015**
300	200	305	233	51	220	70	**NSYTX3020**
400	200	405	233	70	320	70	**NSYTX4020**
500	250	505	283	70	420	120	**NSYTX5025**
600	200	605	233	70	520	70	**NSYTX6020**
600	250	605	283	70	520	120	**NSYTX6025**
800	300	805	333	70	720	170	**NSYTX8030**
1000	300	1005	333	70	920	170	**NSYTX10030**



PB501242

Uchwyty do montażu na ścianie

- Zestaw czterech uchwytów ze stali nierdzewnej 304 lub 316L do montażu na ścianie.
- Montaż uchwytów w pozycji pionowej lub poziomej.
- Mocowanie z zewnątrz.
- Maksymalne obciążenie: poz. pozioma 180 kg, poz. pionowa 350 kg.

Rodzaj stali nierdzewnej	Nr kat.
304	**NSYPFCX**
316L	**NSYPFC2X**

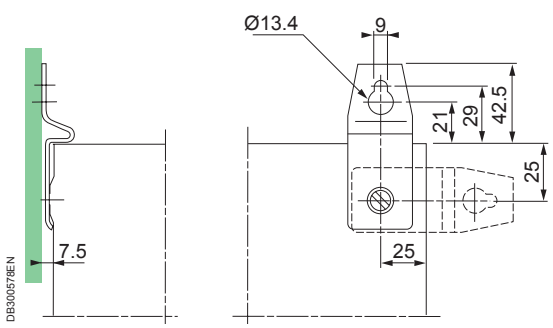

DB300578EN