Temperatura pracy	-40°C ... +85°C. (krótkotrwała do +120°C)
Kolor	szary

Materiał: Poliamid PA6 (bezhalogenowy, samogasnący)
Oferowane w komplecie z uszczelką i nakrętką.

Dławnice kablowe z gwintem PG

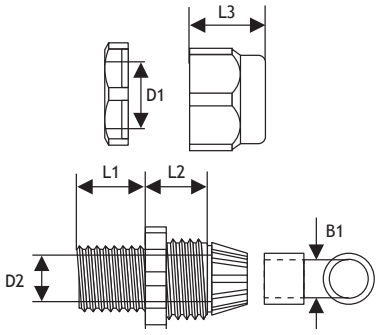



Nr katalogowy	Typ	D1 (mm)	D2 (mm)	L1 (mm)	L2 (mm)	L3 (mm)	B1 (mm)	Zakres średnic przewodów (mm)	Opakowanie zbiorcze szt.
89 054 002	**PG-7**	11.3	8.0	7.7	12.9	13.4	4.5	3.5 ... 6	50
89 055 002	**PG-9**	14.0	10.7	7.7	13.8	14.7	6.4	4 ... 8	50
89 056 002	**PG-11**	17.5	13.7	7.8	16.2	17.9	8.3	5 ... 10	50
89 057 002	**PG-13.5**	18.8	15.3	8.7	16.9	18.8	11.1	6 ... 12	50
89 058 002	**PG-16**	21.0	17.4	10.0	16.8	19.6	12.4	10 ... 14	50
89 059 002	**PG-21**	27.1	27.5	10.4	18.5	23.8	15.2	13 ... 18	50
89 060 002	**PG-29**	35.8	30.6	11.1	21.2	27.2	23.7	18 ... 25	25
89 061 002	**PG-36**	45.4	38.0	15.3	23.8	29.9	32.2	22 ... 32	10
89 062 002	**PG-42**	53.0	46.2	15.4	28.4	31.3	41.1	30 ... 38	10
89 063 002	**PG-48**	56.5	48.8	15.6	25.3	31.4	44.3	34 ... 44	10

Dławnice kablowe z gwintem metrycznym MG



Nr katalogowy	Typ	D1 (mm)	D2 (mm)	L1 (mm)	L2 (mm)	L3 (mm)	B1 (mm)	Zakres średnic przewodów (mm)	Opakowanie zbiorcze szt.
89 064 002	**MG-12**	12.0	8.3	5.0	7.9	12.1	13.3	3.0 ... 6.5	50
89 065 002	**MG-16**	16.0	10.9	9.6	14.4	14.4	16.7	5.0 ... 10.0	50
89 066 002	**MG-20**	20.0	14.8	12.9	12.8	19.5	18.4	10.0 ... 14.0	50
89 067 002	**MG-25**	25.0	18.5	16.5	13.9	19.5	22.3	13.0 ... 18.0	50
89 068 002	**MG-32**	32.0	25.9	23.3	14.6	20.3	26.1	18.0 ... 25.0	25
89 069 002	**MG-40**	40.0	31.4	30.6	17.7	23.4	31.9	22.0 ... 32.0	10
89 070 002	**MG-50**	50.0	41.2	38.2	17.3	25.7	31.6	30.0 ... 38.0	10
89 071 002	**MG-63**	63.0	54.1	42.4	18.6	26.2	32.6	34.0 ... 38.0	10