

Adaptery CIMA

CIMA K_{45}

Adaptery CIMA umożliwiają montaż osprzętu K_{45} o wymiarach 45 × 45 mm w poniższych produktach:



Obudowy podtynkowe CIMA PRO



Obudowy natynkowe CIMA PRO



Puszki podtynkowe CIMA PRO



Miniwieże Serii ST



Minikolumny i kolumny AL

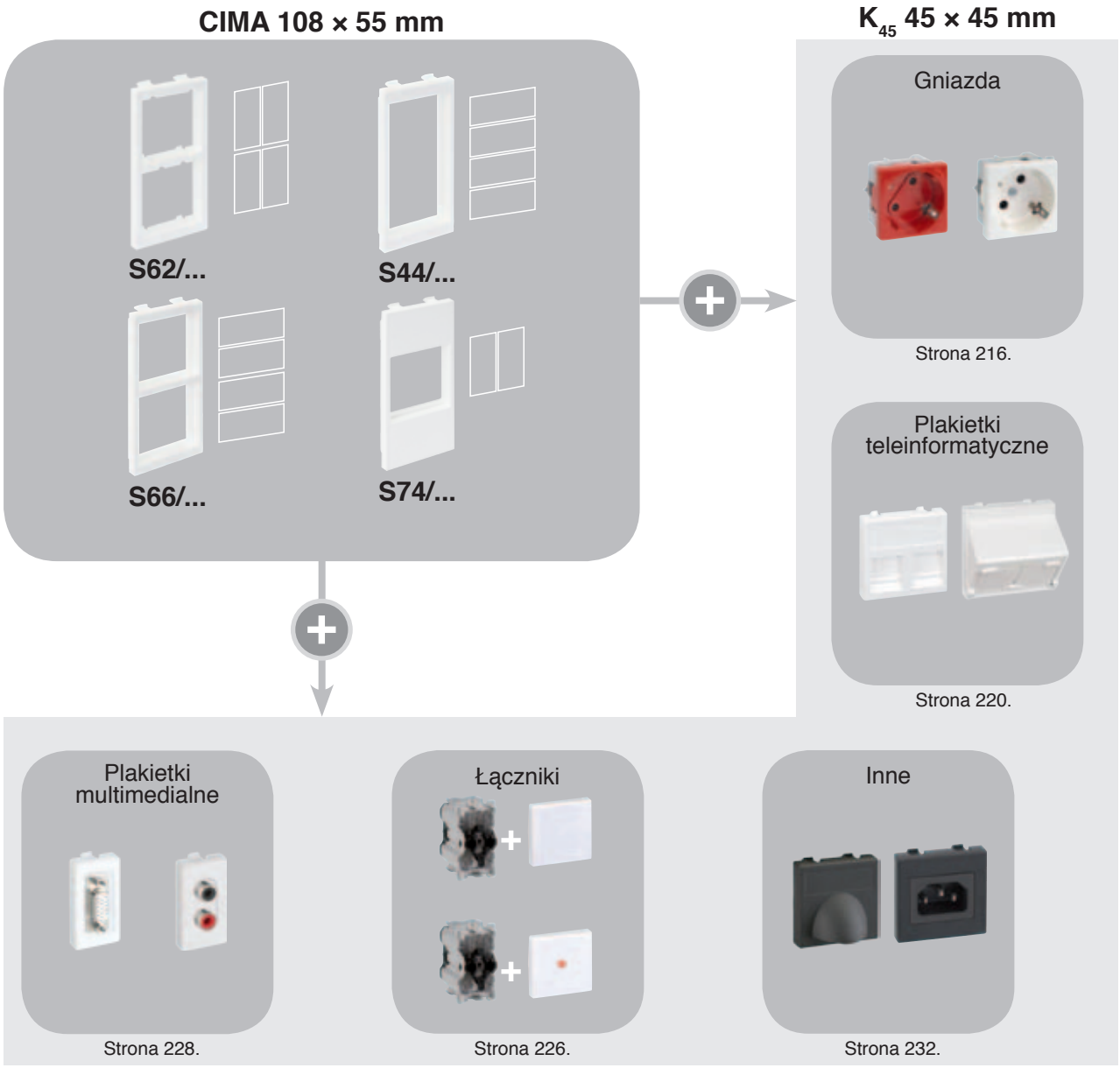

Rysunek	Nr kat.	Kolor	Opis
ADAPTERY CIMA DO MECHANIZMÓW STANDARDU K_{45} (45 × 45 mm)			
	**S62/...**	9 14 8*	Adapter CIMA dla 2 mechanizmów K_{45} – pionowo.
	**S66/...**	9 14	Adapter CIMA dla 2 mechanizmów K_{45} – poziomo.
	**S44/...**	9 14 8*	Adapter CIMA dla 2 mechanizmów K_{45} – sąsiadująco Możliwy montaż 2 zespolonych gniazd bezśrubowych K_{45}.
	**S74/...**	9	Adapter CIMA dla 1 mechanizmu K_{45} - pionowo.
ADAPTERY CIMA SPECJALNE			
	**S78/...**	9	Adapter CIMA dla 2 mechanizmów osprzętu serii SIMON 27. Więcej informacji na str. 38.
	**S57/...**	9	Adapter CIMA dla 2 mechanizmów 50 × 50 mm – pionowo.
ZAŚLEPKA CIMA			
	**S17/...**	9 14 8*	Zaślepka CIMA 108 × 52 mm.

* Produkt na zamówienie.

Kolory produktów: /9 czysta biel RAL 9010 /14 szary grafit RAL 7021 /8 anodyzowane aluminium

Adaptery CIMA

Produkty spełniają wymogi bezpieczeństwa dyrektywy niskonapięciowej 2006/95/EC zgodnie z normą UNE-20451, odpowiadającej normie IEC 60670 oraz dyrektywie RoHS 2002/95/EG. Produkty oznakowane certyfikatem CE.

Informacje techniczne

Wykonanie: tworzywo termoplastyczne bezhalogenowe, samogasnące.

ref. S62/..

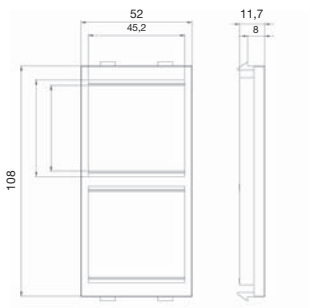

ref. S44/..

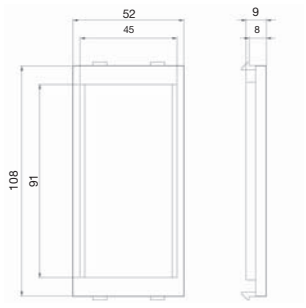

ref. S66/..

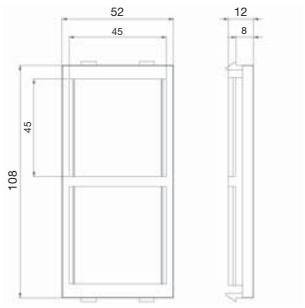

ref. S17/..

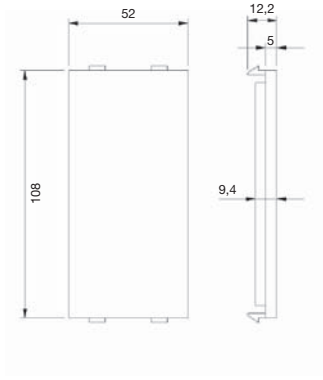

Wszystkie wymiary na stronie podane są w mm.