

Plakietki i wkłady teleinformatyczne
CIMA i K_{45}

CIMA K_{45}





Sieci strukturalne

Zastosowanie produktów Simon Connect w nowoczesnych instalacjach teleinformatycznych gwarantuje możliwość tworzenia zaawansowanych oraz spełniających najwyższe standardy sieci okablowania strukturalnego. Dzięki kompatybilności plakietek teleinformatycznych z produktami czołowych producentów, rozwiązania Simon Connect mogą być z powodzeniem stosowane także w sieciach certyfikowanych objętych gwarancjami dostawców.





Poprawna instalacja

Plakietki skośne CIMA oraz K_{45} zapewniają odpowiedni promień gięcia przewodów ekranowanych oraz okablowania wyższych kategorii.

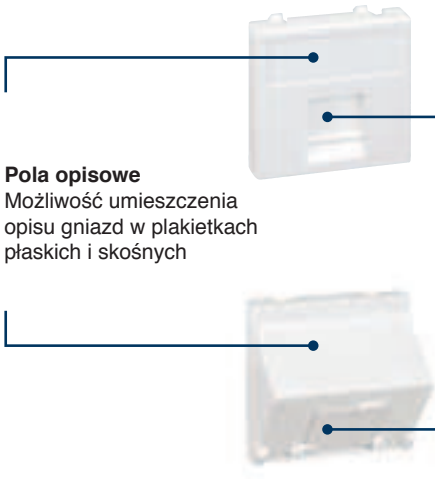

Pola opisowe
Możliwość umieszczenia opisu gniazd w plakietkach płaskich i skośnych

Osłony
Plakietki występują w wersji z osłonami chroniącymi gniazda przed zanieczyszczeniami oraz bez osłon

Pełna kompatybilność



Producent	Plakietki CIMA na 4 wkłady z osłonami	
	płaskie	skośne
		
SIMON CONNECT® Wkłady RJ-45 na str. 288.	**S76C/…**	**S80C/..** + 4 × **MD67**
LEVITON® Wkłady RJ-45 i RJ-12 na str. 288.	**S76C/..**	**S80C/..** + 4 × **MD67**
KRONE® KM8 Wybrane wkłady RJ-45 na str. 288.	–	–
KRONE® HK Wybrane wkłady RJ-45 na str. 288.	**S82C/..***	**S80C/..** + 4 × **MD64**
MOLEX® Wybrane wkłady RJ-45 na str. 288.	**S76C/..**	**S80C/..** + 4 × **MD64**
AMP® Standard 110 Wkłady RJ-45 na str. 288.	**S76C/..**	**S80C/..** + 4 × **MD67**
AMP® SL110, SL toolless Wkłady RJ-45 na str. 288.	**S76C/..**	**S80C/..** + 4 × **MD67**
AMP® 216000, 216005 Wkłady RJ-45 na str. 288.	**S76C/..**	**S80C/..** + 4 × **MD64**
3M® Volition OCK®	–	**S80C/..** + 4 × **MD45***
PANDUIT®	**S69C/..** *	**S80C/..** + 4 × **MD69***
R&M® (REICHLE DE MASSARI®)	–	**S80C/..** + 4 × **MD54***
SYSTIMAX®	**S76C/..**	**S80C/..** + 4 × **MD63***
Kolor	9 14	9 14 8*

* Produkt na zamówienie.

Kolory produktów: /8 anodyzowane aluminium; /9 czysta biel RAL 9010; /14 szary grafit RAL 7021

Plakietki w standardzie CIMA przeznaczone do produktów:



Obudowy podtynkowe CIMA PRO



Obudowy natynkowe CIMA PRO



Puszki podłogowe serii SF



Miniwieże serii ST



Minikolumny i kolumny AL



Do montażu plakietek teleinformatycznych w standardzie K_{45} (45 × 45 mm) w powyższych produktach, wymagane jest stosowanie adapterów CIMA.

Więcej informacji na str. 276.

Producent	Plakietki K_{45} płaskie z osłonami:			Plakietki K_{45} płaskie bez osłon	
	1 gniazdo 22,5x45mm	1 gniazdo	2 gniazda	1 gniazdo	2 gniazda
		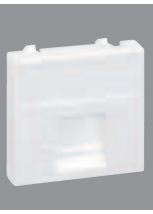			
SIMON CONNECT® Wkłady RJ-45 na str. 288.	**KA76/..**	**K76/..**	**KB76/..**	**K076/..**	**KB076/..**
LEVITON® Wkłady RJ-45 i RJ-12 na str. 288.	**KA76/..**	**K76/..**	**KB76/..**	**K076/..**	**KB076/..**
KRONE® KM8 Wybrane wkłady RJ-45 na str. 288.	-	**K76/..**	-	**K076/..**	-
KRONE® HK Wybrane wkłady RJ-45 na str. 288.	-	**K82/..***	-	-	-
MOLEX® Wybrane wkłady RJ-45 na str. 288.	**KA76/..**	**K76/..**	**KB76/...**	**K076/...**	**KB076/..**
AMP® Standard 110 Wkłady RJ-45 na str. 288.	**KA76/..**	**K76/..**	-	**K076/..**	**KB076/..**
AMP® SL110, SL toolless Wkłady RJ-45 na str. 288.	**KA76/..**	**K76/..**	**KB76/..**	**K076/..**	**K076/..**
AMP® 216000, 216005 Wkłady RJ-45 na str. 288.	**KA76/..**	**K76/..**	-	**K076/..**	-
3M® Volition OCK®	-	-	-	**K045/..***	**KB045/..***
PANDUIT®	**KA69/..***	**K69/..***	**KB69/..***	**K069/..***	**KB609/..***
R&M® (REICHLE DE MASSARI®)	-	-	-	**K054/..***	-
SYSTIMAX®	**KA76/..**	**K76/..**	**KB76/..**	**K076/..**	**KB076/..**
Kolor	9 14	9 14	9 14	9 14	9 14

* Produkt na zamówienie.

Kolory produktów: /9 czysta biel RAL 9010 /14 szary grafit RAL 7021

Adapter pozycjonujący 90° do plakietek teleinformatycznych K_{45}

Produkty Teleblok oraz kolumny i minikolumny ALK należy wyposażyć w adapter 90° aby obrócić plakietkę teleinformatyczną do pozycji pionowej.



K66 — Adapter 90° do pozycjonowania plakietek teleinformatycznych w pionie.

1 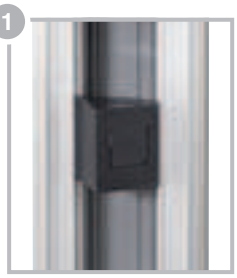

2 

3 

4 

5 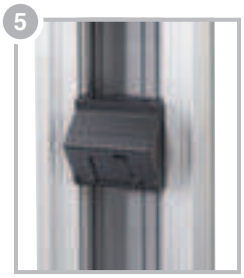

Producent	Plakietki K_{45} skośne z osłonami:		Plakietki K_{45} skośne bez osłon:	
	1 gniazdo	2 gniazda	1 gniazdo	2 gniazda
		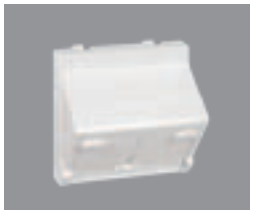	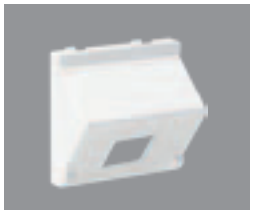	
SIMON CONNECT® Wkłady RJ-45 na str. 288.	**K80/..** + **MD67**	**KB80/..** + 2 × **MD67**	**K080/..** + **MD67**	**KB080/..** + 2 × **MD67**
LEVITON® Wkłady RJ-45 i RJ-12 na str. 288.	**K80/..** + **MD67**	**KB80/..** + 2 × **MD67**	**K080/..** + **MD67**	**KB080/..** + 2 × **MD67**
KRONE® KM8 Wybrane wkłady RJ-45 na str. 288.	**K80/..** + **MD64**	-	**K080/..** + **MD64**	-
KRONE® HK Wybrane wkłady RJ-45 na str. 288.	**K80/..** + **MD64**	-	**K080/..** + **MD64**	-
MOLEX® Wybrane wkłady RJ-45 na str. 288.	**K80/..** + **MD64**	**KB80/..** + 2 × **MD64**	**K080/..** + **MD64**	**KB080/..** + 2 × **MD64**
AMP® Standard 110 Wkłady RJ-45 na str. 288.	**K80/..** + **MD67**	-	**K080/..** + **MD67**	-
AMP® SL110, SL toolless Wkłady RJ-45 na str. 288.	**K80/..** + **MD67**	**KB80/..** + 2 × **MD67**	**K080/..** + **MD67**	**KB080/..** + 2 × **MD67**
AMP® 216000, 216005 Wkłady RJ-45 na str. 288.	**K80/..** + **MD64**	-	**K080/..** + **MD664**	-
3M® Volition OCK®	-	-	**K080/..** + **MD45***	**KB080/..** + 2 × **MD45***
PANDUIT®	**K80/..** + **MD69***	**KB80/..** + 2 × **MD69***	**K080/..** + **MD69***	**KB080/..** + 2 × **MD69***
R&M® (REICHLE DE MASSARI®)	**K80/..** + **MD54***	**KB80/..** + 2 × **MD54***	**K080/..** + **MD54***	**KB080/..** + 2 × **MD54***
SYSTIMAX®	**K80/..** + **MD63***	**KB80/..** + 2 × **MD63***	**K080/..** + **MD63***	**KB080/..** + 2 × **MD63***
Kolor	9 14 8*	9 14 8*	9 14	9 14

* Produkt na zamówienie.

Kolory produktów: /8 anodyzowane aluminium; /9 czysta biel RAL 9010; /14 szary grafit RAL 7021



Adaptery MD od płytek skośnych

Plakietki skośne wymagają zastosowania dedykowanych adapterów MD do wkładów teleinformatycznych. Wkład należy zatrzasnąć w adapterze MD, a gotowy komplet umieścić w plakietce skośnej.

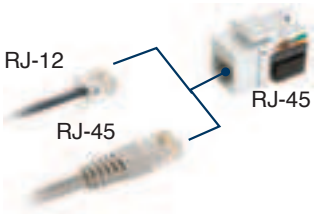

Jedno gniazdo, kilka rozwiązań
Gniazda komputerowe Simon Connect dzięki swojej konstrukcji umożliwiają podłączenie wtyków RJ-11, RJ-12 oraz RJ-45.

SIMON CONNECT		
kat. 5e	**CJ545U**	Gniazdo komputerowe RJ-45 kat. 5e UTP.
	CJ545F	Gniazdo komputerowe RJ-45 kat. 5e FTP ekranowane.
kat. 6	**CJ645U**	Gniazdo komputerowe RJ-45 kat. 6 UTP.
	CJ645F	Gniazdo komputerowe RJ-45 kat. 6 FTP ekranowane.

Inne dedykowane gniazda:

LEVITON®		
RJ-12	**RJ12**	Gniazdo telefoniczne RJ-12 90°.
kat. 5e	**RJ455**	Gniazdo komputerowe RJ-45 kat. 5e 90°.
	LRJ455e	Gniazdo komputerowe RJ-45 kat. 5e + UTP.
	LRJ455ekr	Gniazdo komputerowe RJ-45 kat. 5e + STP ekranowane.
kat. 6	**LRJ456**	Gniazdo komputerowe RJ-45 kat. 6 UTP.
	LRJ456ekr	Gniazdo komputerowe RJ-45 kat. 6 STP ekranowane.
kat. 6A	**LRJ456A**	Gniazdo komputerowe RJ-45 kat. 6A UTP.
	LRJ456Aekr	Gniazdo komputerowe RJ-45 kat. 6A STP ekranowane.
KRONE®		
kat. 5e	**KRJ455e**	Gniazdo komputerowe RJ-45 kat. 5e UTP typ HK.
	KRJ455ekr	Gniazdo komputerowe RJ-45 kat. 5e STP ekranowane typ HK.
kat. 6	**KRJ456**	Gniazdo komputerowe RJ-45 kat. 6 UTP typ KM8.
	KRJ456ekr	Gniazdo komputerowe RJ-45 kat. 6 STP ekranowane KM8.
AMP®		
kat. 5e	**ARJ455e**	Gniazdo komputerowe RJ-45 kat. 5e UTP.
kat. 6	**ARJ456**	Gniazdo komputerowe RJ-45 kat. 6 UTP.
MOLEX®		
kat. 5e	**MRJ455e**	Gniazdo komputerowe RJ-45 kat. 5e UTP.
kat. 6	**MRJ456**	Gniazdo komputerowe RJ-45 kat. 6 UTP.

	**CH100***	Narzędzie uderzeniowe złącza IDC110 do montażu gniazd teleinformatycznych.





Sieci światłowodowe
Plakietki teleinformatyczne Simon Connect mogą być wyposażane w złącza światłowodowe LC, SC oraz ST.

Istnieje możliwość instalacji dodatkowej tacki na zapas światłowodu w plakietkach skośnych.

W celu uzyskania dodatkowych informacji prosimy o kontakt.

Informacje techniczne:

Plakietki teleinformatyczne CIMA na 4 gniazda RJ-45:

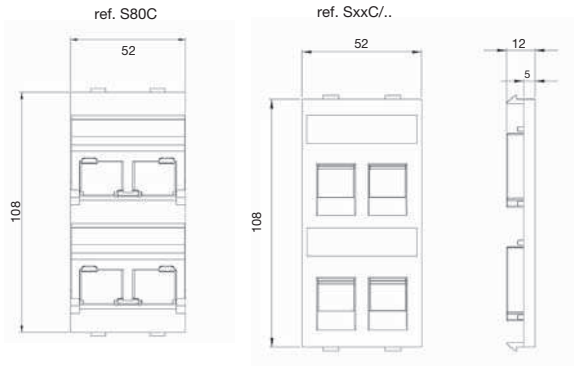

Plakietki teleinformatyczne K_{45} płaskie:

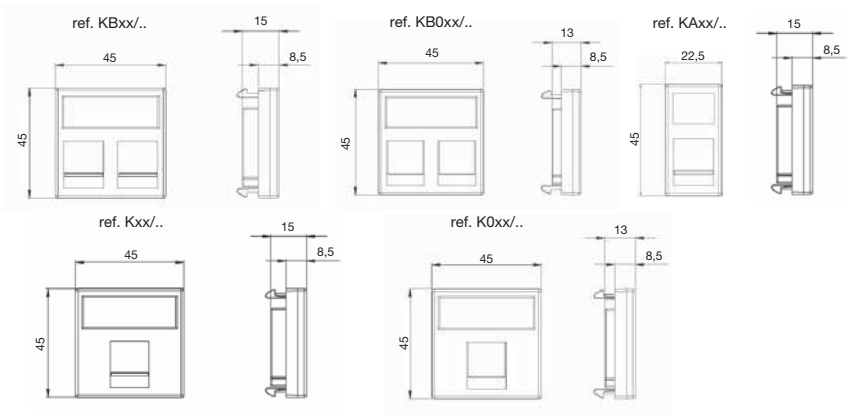

Plakietki teleinformatyczne K_{45} skośne:

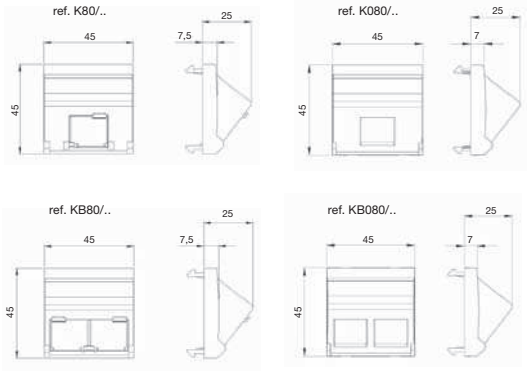

Gniazda teleinformatyczne UTP i FTP
Gniazda teleinformatyczne Simon Connect spełniają następujące standardy:
EN 50173-1 Cabling Standard Information Technology,
TIA/EIA 568 A/B Commercial Building Telecommunications Cabling Standard,
ISO/IEC 11.801 Cabling Standard, Generic Cabling for Customer Premises.

Produkty certyfikowane przez niezależne laboratoria certyfikujące:



Rozmieszczenie pinów:

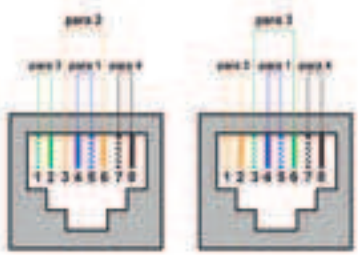



1. Umieść rozkręcone pary w odpowiednich gniazdach wkładu, nie należy odizolowywać żył.
2. Dociśnij pojedyncze żyły przy pomocy narzędzia uderzeniowego CH100.
3. Podczas montażu narzędzie odcina nadmiar przewodów.
4. Umieść pokrywę zabezpieczającą.

Wszystkie wymiary na stronie podane są w mm.