SKRZYNKI KOMPLETNE ROZDZIELCZE

z tworzywa barwy białej



Skrzynka kompletna rozdzielcza Z-O/O

z pokrywą białą / przeźroczystą
IP-54 140 x 280 x 140 mm

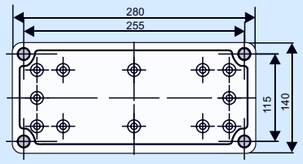



Skrzynka kompletna rozdzielcza Z-1/O

z pokrywą białą / przeźroczystą
IP-54 200 x 280 x 140 mm

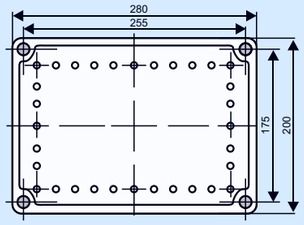



Skrzynka kompletna rozdzielcza Z-2/O

z pokrywą białą / przeźroczystą
IP-54 280 x 280 x 140 mm

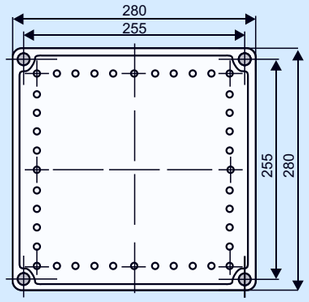



Skrzynka kompletna rozdzielcza Z-3

z pokrywą białą / przeźroczystą
IP-54 560 x 280 x 140 mm

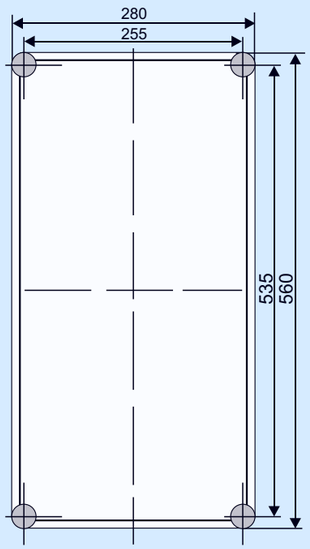

Przetłoczenia ścianek bocznych:
8 x Pg 16
1 x Pg 21/29

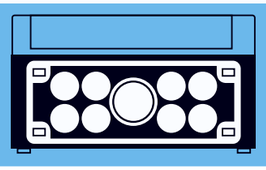

ELEKTROPLAST® BYDGOSZCZ

SKRZYNKI KOMPLETNE ROZDZIELCZE

z tworzywa barwy białej



Skrzynka kompletna rozdzielcza Z-O/2

z pokrywą białą / przeźroczystą
z dwoma pokrywami bocznymi
IP-54 140 x 280 x 140 mm

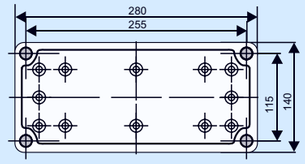



Skrzynka kompletna rozdzielcza Z-1/2

z pokrywą białą / przeźroczystą
z dwoma pokrywami bocznymi
IP-54 200 x 280 x 140 mm

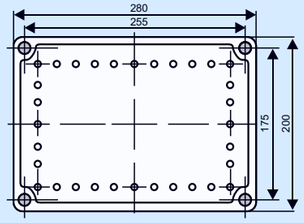



Skrzynka kompletna rozdzielcza Z-2/2

z pokrywą białą / przeźroczystą
z dwoma pokrywami bocznymi
IP-54 280 x 280 x 140 mm

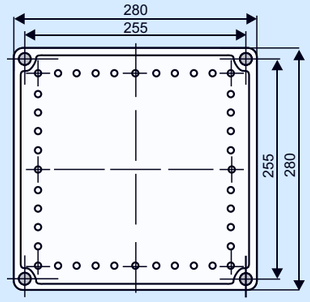



Skrzynka kompletna rozdzielcza Z-2/4

z pokrywą białą / przeźroczystą
z czterema pokrywami bocznymi
IP-54 280 x 280 x 140 mm

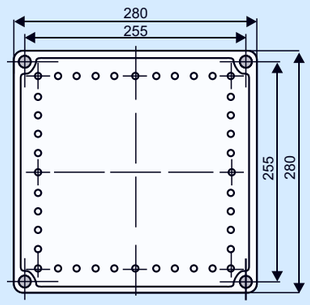

ELEKTROPLAST® BYDGOSZCZ