

PUSZKI PODŁOGOWE SERII KF

Instalacja kątowa gniazd

Nakładka wykończeniowa:
Do umieszczenia w pokrywie (opcjonalna).

Pokrywa:
Możliwość wykończenia pokrywy materiałem pokrywającym podłogę o grubości 5,5mm (np. wykładzina, panele).

Uchwyt do mechanizmów:
Uchwyt umożliwia bezpośrednie zatrzaskiwanie modułów K45 (45x45mm) bez użycia narzędzi.

Wprowadzenie instalacji:
Uchwyty do mechanizmów posiadają wstępnie osłabione otwory do rurek o średnicy 20 i 25mm oraz dodatkowe miejsce na przewody z wtyczkami.

Podłogi techniczne:
Puszki znajdują zastosowanie w podłogach technicznych.

Kaseta do wylewki:
Umożliwia montaż puszki podłogowej w podłogach wylewanych.

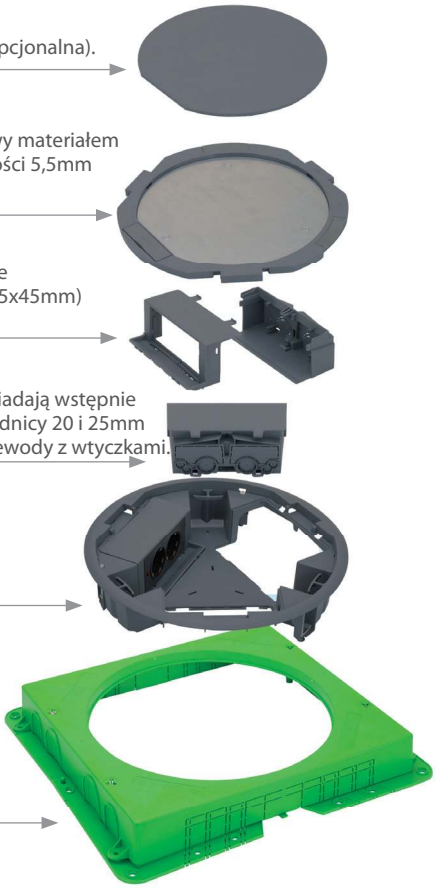

Integracja z przestrzenią

Kątowe umieszczenie gniazd pozwala na zamknięcie pokrywy z zamontowanymi wtyczkami prostymi oraz kątowymi.

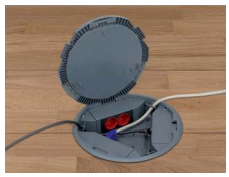



Kompatybilność z sieciami wyższych kategorii oraz z instalacjami multimedialnymi

Dzięki kątowemu umieszczeniu gniazd i wstępnym osłabieniom możliwe jest zachowanie bezpiecznych promieni gięcia przewodów sieci wyższych kategorii oraz kabli multimedialnych.

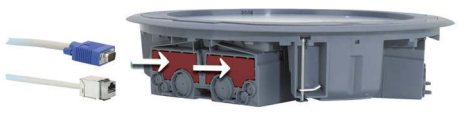

Instalacja

Głębokość 65mm umożliwia dopasowanie puszki podłogowej do instalacji w podłogach technicznych oraz wylewanych o ograniczonej wysokości.

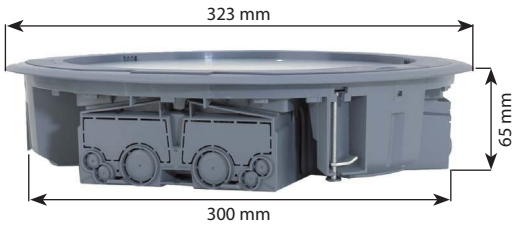

Dopasowanie do potrzeb

Przepusty kablowe po dwóch stronach pokrywy oraz pokrywy z możliwością montażu w dwóch i trzech (KF300C/1) pozycjach, umożliwiają dopasowanie puszek podłogowych do ustawienia mebli w biurze.



PUSZKI PODŁOGOWE SERII KF

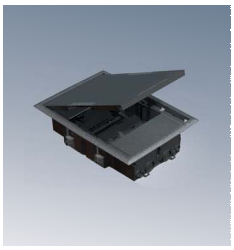

Puszka podłogowa



Nakładka wykończeniowa

OPCJA

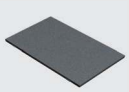

KF200 /1	4 moduły K45 (45x45mm) oraz 2 moduły K45/2 (22,5x45mm)	S215 /1



Puszka podłogowa okrągła



Nakładka wykończeniowa

OPCJA



KF300C /1	6 modułów K45 (45x45mm) oraz 3 moduły K45/2 (22,5x45mm)	S315C /1



Puszka podłogowa



Nakładka wykończeniowa

OPCJA

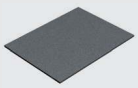

KF400 /1	8 modułów K45 (45x45mm) oraz 4 moduły K45/2 (22,5x45mm)	S415 /1

Kasety
do wylewki

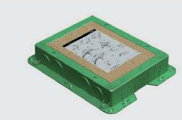

G201
Do KF200/1

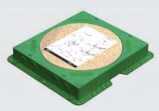

G301C
Do KF300C/1

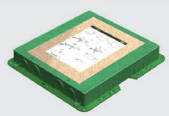

G401
Do KF400/1

PUSZKI PODŁOGOWE SERII KF

- Produkty spełniają wymogi bezpieczeństwa Dyrektywy Niskonapięciowej 2006/95/EC i są zgodne z normą UNE-EN-60.670.
- Produkty oznakowane CE
- Stopień ochrony: IP4x.
- Stopień ochrony udarowej: IK08.
- Zalecana temperatura podczas instalacji: od -5 ºC do +60 ºC.
- Maksymalna temperatura podczas prac instalacyjnych: + 90ºC. (Instalacja z kasetami do wylewki)

Puszki podłogowe

KF200/1

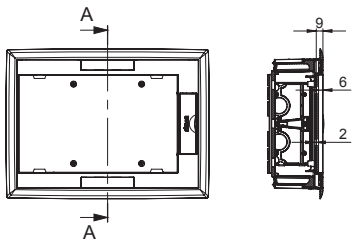

KF300C/1

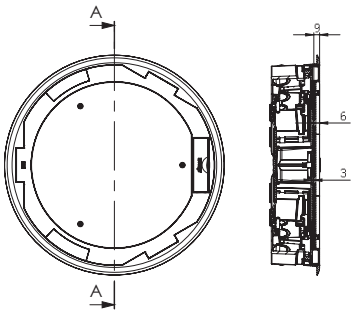

KF400/1

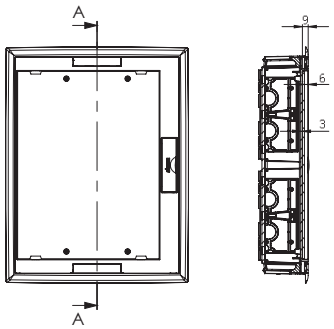

Nr. ref.	Ilość modułów K45	Wymiar X	Ilość i rozmiar otworów instalacyjnych	Wymiar Z
KF200/1	4 (+2 K45/2)	65	3 x Ø 10 2 x Ø 20 2 x 22x34	11 - 48
KF300C/1	6 (+3 K45/2)			
KF400/1	8 (+4 K45/2)			

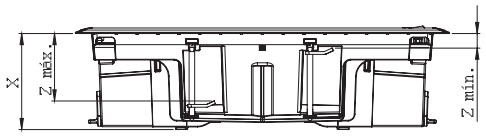

INSTALACJA W PODŁOGACH TECHNICZNYCH (PODNIESIONYCH)

KF200/1

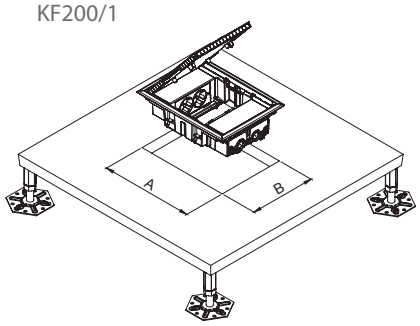

Nr. ref.	Wymiar AxB
KF200/1	250x178

KF300C/1

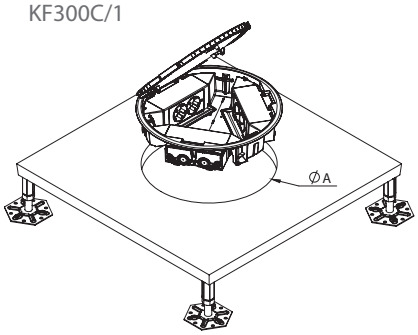

Nr. ref.	Średnica A
KF300C/1	300

KF400/1

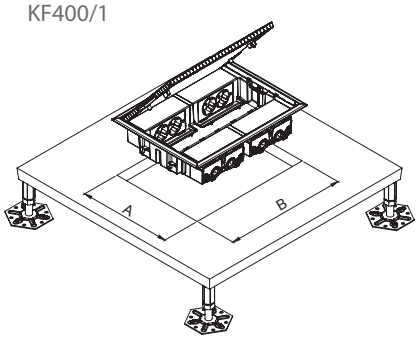

Nr. ref.	Wymiar AxB
KF400/1	250x327

Wszystkie wymiary w mm

INSTALACJA W PODŁOGACH WYLEWANYCH

KF200/1 + G201

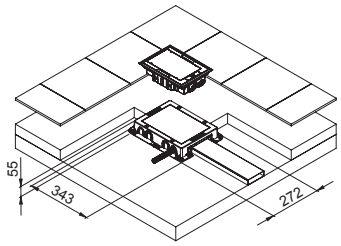

KF300C/1 + G301C

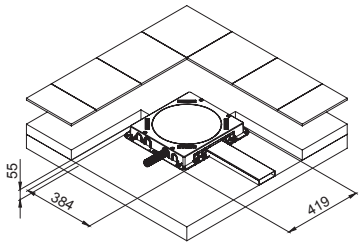

KF400/1 + G401

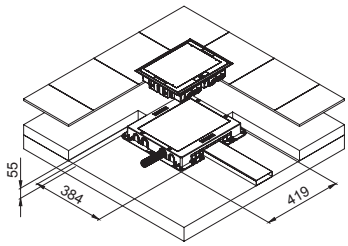

Kasety do wylewki

G201

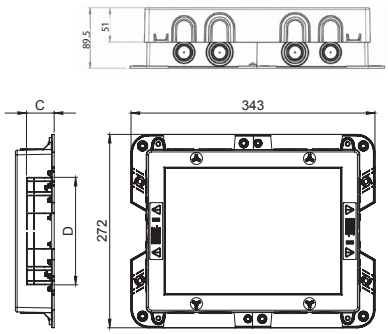

G301C

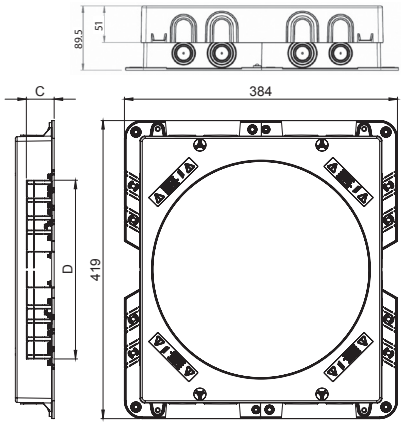

G401

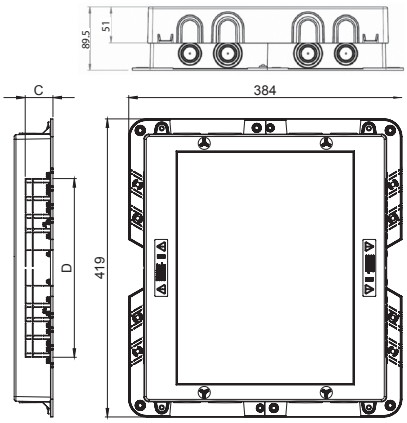

Nr. ref.	Ilość i rozmiar otworów instalacyjnych	Wymiary otworów do kanałów (CxD)	
G201	8 x Ø 20 8 x Ø 25 8 x Ø 32 4 x Ø 40	50 100 110 140 150 *190 *200 *240 *250	x28 x38
G301C			
G401			

* Tylko w G301C i G401

NAKŁADKI WYKOŃCZENIOWE

S215/1

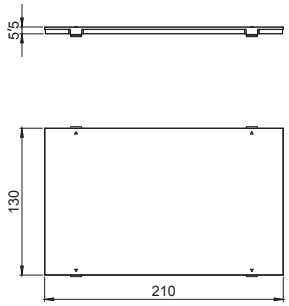

S315C/1

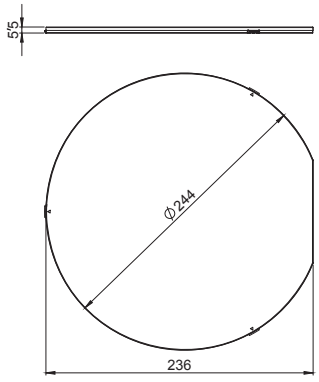

S415/1

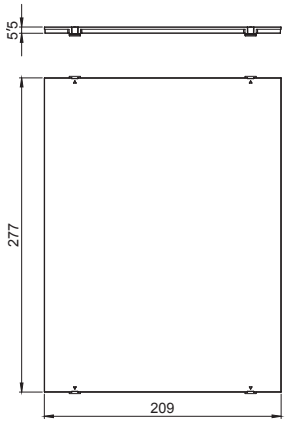

Wszystkie wymiary w mm